TRUST THE POOL EXPERTS

Montageanleitung Bedienungsanleitung

Assembly instructions operating instructions

Instructions de montage mode d'emploi

Istruzioni di montaggio istruzioni per l'uso

Montagehandleiding gebruiksaanwijzing

Navodila za montažo navodila za uporabo

Návod na montáž návod na obsluhu

Návod k montáži návod k obsluze

Összeszerelési útmutató használati utasítás

Upute za montažu Upute za uporabu

Instrukcja montażu Instrukcja obsługi

Instrucțiuni de asamblare Instrucțiunile

Monteringsvejledning Brugsanvisning

Kokoamisen ohje Käyttöohjeet

Monteringsanvisning Bruksanvisning

Упутства за монтажу Упутство за употребу

SOLARDUSCHE 35 L

2400069



2 Years Warranty

(DE) **ACHTUNG:** DIE ANWEISUNGEN BITTE VOR GEBRAUCH SORGFÄLTIG LESEN 5

(EN) **WARNING:** READ THE INSTRUCTIONS CAREFULLY BEFORE USE 7

(FR) **ATTENTION :** LIRE ATTENTIVEMENT LES INSTRUCTIONS AVANT L'USAGE 9

(IT) **ATTENZIONE:** LEGGERE ATTENTAMENTE LE ISTRUZIONI PRIMA DELL'USO 11

(NL) **LET OP:** LEES DE INSTRUCTIES ZORGVULDIG VOOR GEBRUIK 13

(SI) **POZOR:** PRED UPORABO PREBERITE NAVODILA 16

(SK) **UPOZORNENIE:** PRED POUŽITÍM ZARIADENIA SI PREČÍTAJTE NÁVOD NA POUŽITIE 19

(CZ) **POZOR:** PŘED POUŽITÍM SI PŘEČTĚTE NÁVOD K OBSLUZE 20

(HU) **FIGYELEM:** HASZNÁLAT ELŐTT FIGYELMESEN OLVASSA EL AZ UTASÍTÁSOKAT 22

(HR) **OPREZ:** PAŽLJIVO PROČITAJTE UPUTE PRIJE UPOTREBE 24

(PL) **UWAGA:** PRZED UŻYCIEM NALEŻY UWAŻNIE PRZECZYTAĆ INSTRUKCJĘ 26

(RO) **ATENȚIE:** VĂ RUGĂM SĂ CITIȚI CU ATENȚIE INSTRUCȚIUNILE ÎNAINTE DE UTILIZARE 28

(DK) **FORSIGTIG:** LÆS VENLIGST INSTRUKTIONERNE OMHYGGELIGT FØR BRUG 30

(FI) **VAROITUS:** LUE OHJEET HUOLELLISESTI ENNEN KÄYTTÖÄ 32

(SE) **VARNING:** LÄS INSTRUKTIONERNA NOGGRANT INNAN ANVÄNDNING 34

(SR) **ОПРЕЗ:** ПАЖЉИВО ПРОЧИТАЈТЕ УПУТСТВА ПРЕ УПОТРЕБЕ. 36

③	④	⑤	⑥
ET41-SD041	ET41-SD002	ET41-SD001	ET41-SD004
⑦ Set of 4	⑧	⑨	
ET41-SD006	ET41-SD005	ET41-SD003	

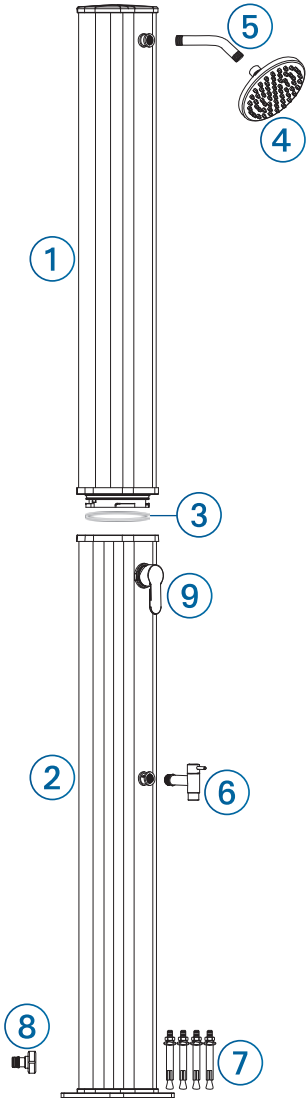
5
4
1
3
9
2
6
8
7

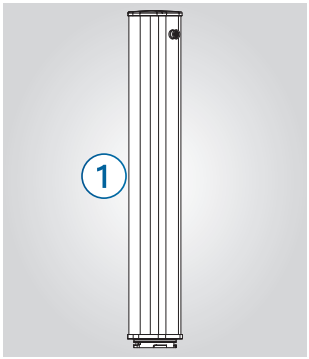
1

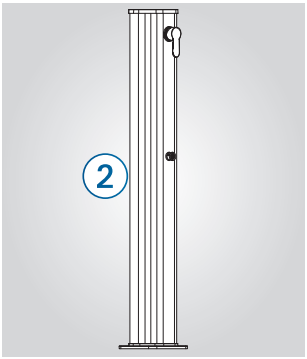
2

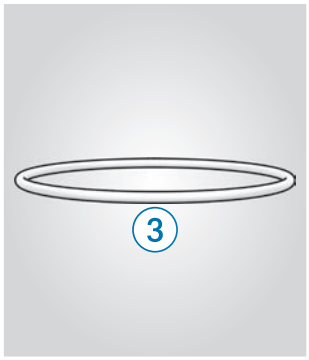
3

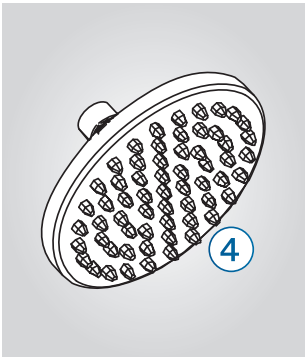
4

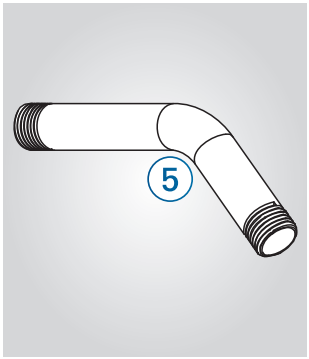
5

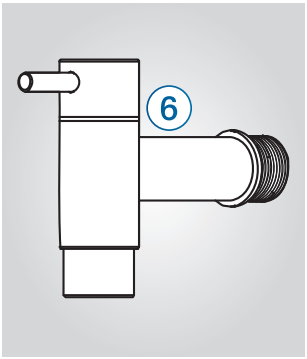
6

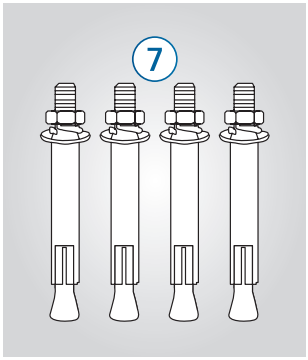
7

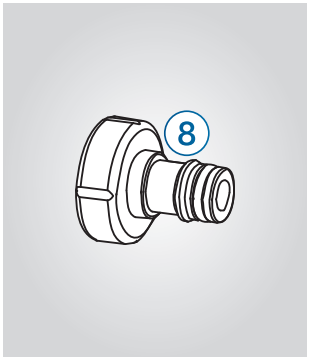
8


9

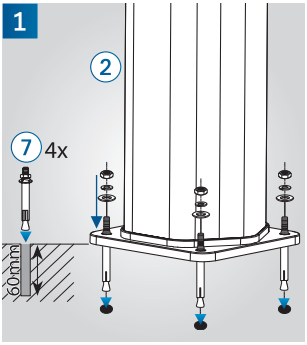
1
2
7 4x
50mm

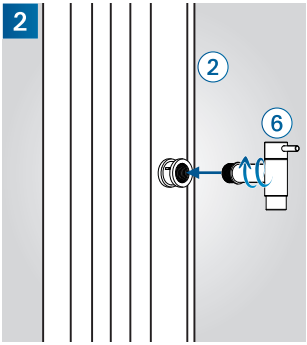
2
6

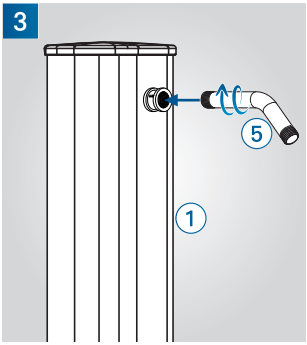
5
1

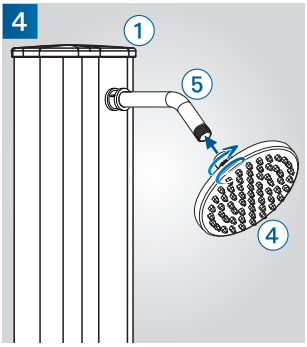
4
1
5
4

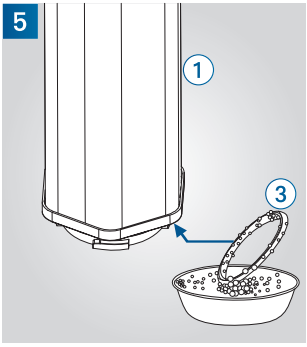
5
1
3

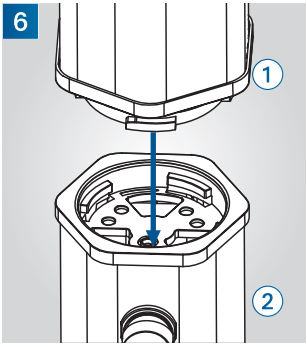
6
1
2

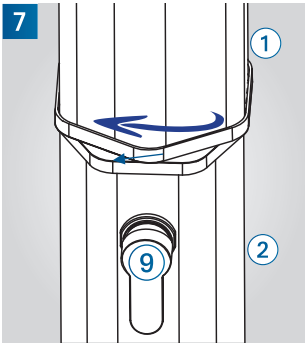
7
1
9
2

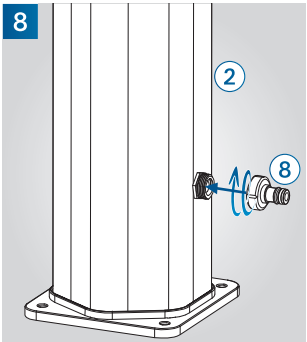
8
2
8

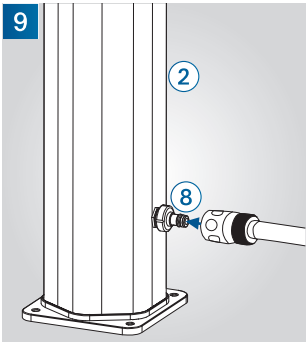
9
2
8

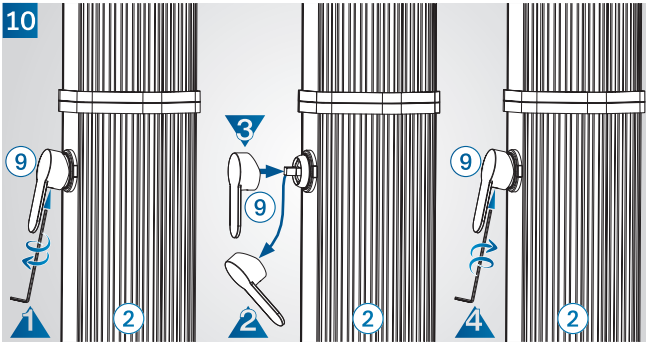
10
9
1
2
3
9
2
2
9
4
2

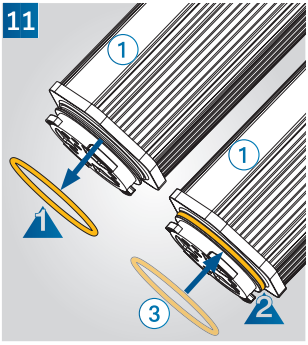
11
1
1
1
3
2

Sicherheitshinweise

Lesen Sie diese Bedienungsanleitung genau durch, bevor Sie das Produkt in Betrieb nehmen.

Achtung: Die Wassertemperatur kann bei starker Sonneneinstrahlung bis zu 60°C erreichen. Um Verbrühungen zu vermeiden achten Sie darauf, den Duschgriff vor der Benutzung der Dusche immer auf Position KALT (blau) zu stellen und danach auf die gewünschte Temperatur einzuregeln.

Das Duschwasser ist nicht zum Trinken geeignet. Bei längerem Nichtgebrauch sollte die Dusche komplett geleert werden, um einer Gefahr durch Keimbildung entgegenzuwirken.

Nach Gebrauch der Dusche (abends oder bei längerer Abwesenheit) sollte aus Sicherheitsgründen die Zulaufleitung geschlossen werden. Stellen Sie sicher, dass sich keine elektrischen Geräte oder Stromanschlüsse im Bereich der Dusche befinden.

Montageanleitung

Stellen Sie Ihre Dusche an einem Ort auf, an dem sie so lange wie möglich direktem Sonnenlicht ausgesetzt ist.

1 Montieren Sie den unteren Teil der Duschsäule (2) mit den vier Schrauben und Dübeln (7) auf festem Untergrund. Markieren Sie die Löcher der Grundplatte auf dem Standort und bohren Sie 60 mm tiefe Löcher für die Dübel. Verschrauben Sie die Teile nur so fest, dass die Dusche sicher steht aber die Grundplatte nicht verbogen oder beschädigt wird.

2 Montieren Sie die Fußdusche (6) an der Duschsäule (2), nicht zu fest (handfest) ohne Werkzeug zu benutzen. Die perfekte Position ist wenn sich der Mischergriff oben befindet.

3 Danach wird das Verbindungsrohr (5) am oberen Teil der Duschsäule (1) nicht zu fest eingeschraubt (handfest) ohne Werkzeug zu benutzen.

4 Schrauben Sie den Duschkopf (4) auf das gebogene Verbindungsrohr (5), nicht zu fest (handfest).

5 Für eine leichtere Montage der beiden Duschsäulenteile (1) (2) können Sie die Dichtung (3) des oberen Teils (1) mit Seife oder einem ähnlichen Gleitmittel vorbereiten.

6 Heben Sie das Oberteil (1) über das Unterteil (2) der Dusche.

7 Drehen Sie das Oberteil (1) im Uhrzeigersinn so, dass die beiden Teile durch den Bajonettverschluss fest miteinander verbunden sind. Mischventil (9) und Duschkopf (4) müssen in dieselbe Richtung zeigen.

8 Montieren Sie den Schlauchadapter (8) an der Dusche.

9 Schließen Sie einen Gartenschlauch an den Schlauchadapter und die Wasserversorgung an.

10 Der Mischergriff (9) ist bereits installiert. Sofern ein Wechsel erforderlich ist, lösen Sie die Schraube im unteren Teil des Mischergriffs 1 mit einem Inbusschlüssel (nicht im Lieferumfang) soweit, dass sich das Griffstück leicht demontieren lässt 2. Dabei die Schraube nicht vollständig herausschrauben. Nach einem Austausch 3 ziehen Sie die Schraube wieder an 4, nicht zu fest.

11 Die Dichtung (3) ist bereits installiert. Sofern ein Wechsel erforderlich ist drehen Sie das obere Duschsäulenteil (1) GEGEN DEN UHRZEIGERSINN und heben es vom unteren Duschsäulenteil. Ersetzen Sie die schadhafte Dichtung (in der Grafik farbig markiert) durch eine neue (3) und montieren Sie die beiden Säulenteile wieder wie unter 5 6 und 7 beschrieben.

Bedienungsanleitung

Ersteinrichtung der Dusche

1. Öffnen Sie das Mischventil (9) auf Position „heiß“, so dass beim Befüllen der Dusche die Luft aus dem Tank der Dusche entweichen kann. Das ist bei Erst- und Wiederbefüllung nach Entleerung erforderlich.
2. Drehen Sie die Wasserzufuhr des Gartenschlauchs auf um die Dusche zu füllen. Es dauert ca. 2 – 6 Minuten bis die Dusche gefüllt ist.
3. Sobald Wasser aus dem Duschkopf kommt schließen Sie das Mischventil (9). Sofern die Bedingungen gegeben sind wird sich das Wasser jetzt in der Dusche erwärmen.
4. Je nach Sonneneinstrahlung und Außentemperatur benötigt die Dusche 2 - 3 Stunden um das Wasser im Tank zu erwärmen.
5. Die Wassertemperatur kann bei starker Sonneneinstrahlung bis zu 60°C erreichen. Das Mischventil immer von Position Kalt öffnen um Verbrühungen zu vermeiden.

Beim Erstbetrieb der Dusche sollte diese ein paar Minuten laufen um eventuellen Plastikgeruch aus der Dusche zu bekommen.

Durch die Erhitzung des Wassertanks kommt es zu einer Ausdehnung des Inhalts. Dadurch kann Wasser aus dem Duschkopf austreten.

Überwinterung

1. Schließen Sie die Wasserverbindung zur Dusche und entfernen Sie den Gartenschlauch.
2. Öffnen Sie das Mischventil (9) und stellen Sie es auf die Position heiß, so dass der Tank und die Schläuche komplett entleert werden. Das Wasser wird nun automatisch aus der Dusche fließen. Das dauert ca. 2 Minuten. Hantieren Sie nicht am Mischventil, während der Tank entleert wird, da ansonsten der Wasserfluss unterbrochen wird.
3. Reinigen und trocknen Sie die Duschteile.
4. Aus technischen Gründen wird immer ein kleiner Wasseranteil in der Dusche zurückbleiben, daher ist es unbedingt notwendig die Dusche über den Winter an einem trockenen Ort aufzubewahren und vor Frost zu schützen. Die Dusche muss frostfrei gelagert werden.

Verwenden Sie keinesfalls Salz oder andere Frostschutzmittel.

Gewährleistung

Für die Geltendmachung von Gewährleistungsansprüchen beachten Sie bitte Folgendes:

- Wir bieten für dieses Produkt einen Gewährleistungsanspruch für einen Zeitraum von 2 Jahren ab Kauf des Produktes. In diesem Zeitraum stehen wir dafür ein, dass der von uns gelieferte Artikel frei von Fabrikations- und/oder Materialfehlern ist.
- Unsere Gewährleistungsverpflichtung erstreckt sich nicht auf Mängel, Fehler oder Schäden, die durch unsachgemäße oder gewaltsame Bedienung des Kunden oder nicht zum Verantwortungsbereich von uns gehörigen dritten Personen entstehen.
- Dasselbe gilt bei Nichtbefolgung der Betriebs- oder Wartungsanweisungen, bei Überbeanspruchung oder sonstigen Eingriffen in die gelieferte Ware sowie dann, wenn an von uns gelieferten Artikeln Änderungen vorgenommen, Teile ausgewechselt oder für diese Waren Verbrauchsmaterialien verwendet werden, die nicht den Originalspezifikationen entsprechen.
- Ansprüche des Kunden auf Schadenersatz, z. B. wegen Nichterfüllung, Verschulden bei Vertragsschluss, Verletzung vertraglicher Nebenverpflichtungen für Mangelfolgeschäden, aus

unerlaubter Handlung und sonstigen Rechtsgründen sind ausgeschlossen. Dies gilt nicht für die Haftung wegen des Fehlens einer zugesicherten Eigenschaft, wegen Vorsatzes oder grober Fahrlässigkeit.

- Frostschäden und mechanische Beschädigungen sind vom Gewährleistungsanspruch ausgeschlossen Bitte verstehen Sie, dass die Ausführung eines Gewährleistungsanspruches die strikte Einhaltung der jeweiligen Montageanleitung bzw. Bedienungsanleitung voraussetzt.

Technische Spezifikationen

Der maximale Wasserdruck beträgt 3,5 bar. Keinesfalls soll die Dusche über eine zusätzliche Pumpe oder ein Hauswasserwerk betrieben werden. Wasserinhalt: 35 L.

Safety

Please read this instruction manual carefully before using the product.

Attention: The water temperature can reach up to 60°C in strong sunlight. To avoid scalding, make sure to always set the shower handle to the COLD (blue) position before using the shower and then adjust it to the desired temperature.

The shower water is not suitable for drinking. If not in use for a longer period of time, the shower should be completely emptied to counteract the risk of germ formation.

After using the shower (in the evening or in case of a longer absence), the supply line should be closed for safety reasons.

Make sure there are no electrical appliances or electrical outlets in the shower area.

Assembly instruction

Place your shower in a place where it will be exposed to direct sunlight for as long as possible.

1 Mount the lower part of the shower column (2) with the four screws and dowels (7) on a solid surface. Mark the holes of the base plate on the site and drill 60 mm deep holes for the dowels. Screw the parts only so tightly that the shower stands securely but the base plate is not bent or damaged.

2 Mount the foot shower (6) on the shower column (2), not too tight (hand-tight) without using tools. The perfect position is when the mixer handle is on top.

3 Then screw the connecting pipe (5) to the upper part of the shower column (1) not too tightly (hand-tight) without using tools.

4 Screw the shower head (4) onto the bent connecting pipe (5), not too tight (hand-tight).

5 For easier installation of the two shower column parts (1) (2), you can prepare the gasket (3) of the upper part (1) with soap or a similar lubricant.

6 Lift the top (1) over the bottom (2) of the shower.

7 Turn the top (1) clockwise so that the two parts are firmly connected by the bayonet clasp. The mixing valve (9) and shower head (4) must point in the same direction.

8 Mount the hose adapter (8) on the shower.

9 Connect a garden hose to the hose adapter and water supply.

10 The mixer handle (9) is already installed. If a change is necessary, loosen the screw in the lower part of the mixer handle 1 with an Allen key (not included) so that the handle can be easily dismantled 2. Do not unscrew the screw completely. After a replacement 3, tighten the screw again 4, not too tightly.

11 Gasket (3) is already installed. If a change is necessary, turn the upper shower column section (1) COUNTERCLOCKWISE and lift it from the lower shower column section. Replace the damaged gasket (marked in color in the graphic) with a new one (3) and reinstall the two column parts as described in 5 6 and 7.

Operating instructions

Initial setup of the shower

1. Open the mixing valve (9) to the "hot" position so that when filling the shower, the air can escape from the tank of the shower. This is necessary for initial and refilling after emptying.
2. Turn on the water supply of the garden hose to fill the shower. It takes about 2 – 6 minutes until the shower is filled.
3. As soon as water comes out of the shower head, close the mixing valve (9). If the conditions are right, the water will now heat up in the shower.
4. Depending on the amount of sunlight and the outside temperature, the shower needs 2 - 3 hours to heat the water in the tank.
5. The water temperature can reach up to 60°C in strong sunlight. Always open the mixing valve from the cold position to avoid scalding.

When using the shower for the first time, it should run for a few minutes to get any plastic smell out of the shower.

The heating of the water tank causes the contents to expand. This allows water to leak out of the shower head.

Hibernation

1. Close the water connection to the shower and remove the garden hose.
2. Open the mixing valve (9) and set it to the hot position so that the tank and hoses are completely emptied. The water will now automatically flow out of the shower. This takes about 2 minutes. Do not handle the mixing valve while the tank is being emptied, otherwise the water flow will be interrupted.
3. Clean and dry the shower parts.
4. For technical reasons, there will always be a small amount of water left in the shower, so it is absolutely necessary to store the shower in a dry place over the winter and protect it from frost. The shower must be stored frost-free.

Do not use salt or other antifreeze under any circumstances.

Warranty

To assert warranty claims, please note the following:

- We offer a warranty for this product for a period of 2 years from the date of purchase of the product. During this period, we guarantee that the item delivered by us is free from manufacturing and/or material defects.
- Our warranty obligation does not extend to defects, errors or damage caused by improper or violent operation of the customer or third parties not belonging to our area of responsibility.
- The same applies in the event of non-compliance with the operating or maintenance instructions, in the event of over-use or other interference with the delivered goods, as well as in the event of modifications to items supplied by us, replacement of parts or use of consumables for these goods that do not correspond to the original specifications.

- Claims by the customer for damages, e.g. due to non-performance, fault at the conclusion of the contract, breach of ancillary contractual obligations for consequential damages, for tort and other legal reasons are excluded. This does not apply to liability due to the lack of a warranted characteristic, intent or gross negligence.
- Frost damage and mechanical damage are excluded from the warranty claim Please understand that the execution of a warranty claim requires strict adherence to the respective assembly instructions or operating instructions.

Technical Specifications

The maximum water pressure is 3.5 bar. Under no circumstances should the shower be operated by an additional pump or a domestic waterworks. Water capacity: 35 L.

Sécurité

Veuillez lire attentivement ce manuel d'instructions avant d'utiliser le produit.

Attention : La température de l'eau peut atteindre jusqu'à 60°C en cas de fort ensoleillement. Pour éviter les brûlures, assurez-vous de toujours régler la poignée de douche sur la position FROIDE (bleue) avant d'utiliser la douche, puis ajustez-la à la température souhaitée.

L'eau de la douche n'est pas potable. Si elle n'est pas utilisée pendant une longue période, la douche doit être complètement vidée pour contrer le risque de formation de germes.

Après avoir utilisé la douche (le soir ou en cas d'absence prolongée), la conduite d'alimentation doit être fermée pour des raisons de sécurité.

Assurez-vous qu'il n'y a pas d'appareils électriques ou de prises électriques dans la zone de douche.

Instructions de montage

Placez votre douche dans un endroit où elle sera exposée à la lumière directe du soleil le plus longtemps possible.

1 Montez la partie inférieure de la colonne de douche (2) avec les quatre vis et les tiges (7) sur une surface solide. Marquez les trous de la plaque de base sur le site et percez des trous de 60 mm de profondeur pour les baguettes. Vissez les pièces seulement assez fermement pour que la douche reste bien stable sans que la plaque de base ne soit ni pliée ni endommagée.

2 Montez la douche à pieds (6) sur la colonne de douche (2), pas trop serré (serré à la main) sans utiliser d'outils. La position parfaite est lorsque la poignée du mélangeur est au-dessus.

3 Ensuite, visser le tuyau de raccordement (5) à la partie supérieure de la colonne de douche (1) sans trop serrer (serré à la main) sans utiliser d'outils.

4 Visser la pomme de douche (4) sur le tuyau de liaison courbé (5), pas trop serré (serré à la main).

5 Pour faciliter l'installation des deux parties de la colonne de douche (1) (2), vous pouvez préparer le joint (3) de la partie supérieure (1) avec du savon ou un lubrifiant similaire.

6 Soulevez le haut (1) au-dessus du dessous (2) de la douche.

7 Tournez le dessus (1) dans le sens des aiguilles d'une montre de sorte que les deux parties soient solidement reliées par la fermoirette de la baïonnette. La vanne de mélange (9) et la pomme de douche (4) doivent pointer dans la même direction.

8 Montez l'adaptateur de tuyau (8) sur la douche.

9 Branchez un tuyau d'arrosage à l'adaptateur et à l'alimentation en eau.

10 La poignée du mélangeur (9) est déjà installée. Si un changement est nécessaire, desserrez la vis dans la partie inférieure de la poignée du mélangeur 1 avec une clé Allen (non incluse) afin que la poignée puisse être facilement démontée 2. Ne dévissez pas complètement la vis. Après un remplacement 3, serrez à nouveau la vis 4, pas trop fort.

11 Le joint (3) est déjà installé. Si un changement est nécessaire, tournez la section supérieure de la colonne de douche (1) DANS le SENS ANTIHORAIRE et soulevez-la de la section inférieure de la colonne de douche. Remplacez le joint endommagé (indiqué en couleur sur le graphique) par un nouveau (3) et réinstallez les deux pièces de colonne comme décrit aux points 5 6 et 7.

Mode d'emploi

Aménagement initial de la douche

1. Ouvrez le mitigeur (9) en position « chaude » afin que lors du remplissage de la douche, l'air puisse s'échapper du réser-voir de la douche. Ceci est nécessaire pour le remplissage initial et le remplissage après la vidange.
2. Ouvrez l'alimentation en eau du tuyau d'arrosage pour remplir la douche. Il faut environ 2 à 6 minutes jusqu'à ce que la douche soit remplie.
3. Dès que de l'eau sort de la pomme de douche, fermez le mitigeur (9). Si les conditions sont bonnes, l'eau va maintenant chauffer dans la douche.
4. En fonction de la quantité de lumière solaire et de la température extérieure, la douche a besoin de 2 à 3 heures pour chauffer l'eau du réservoir.
5. La température de l'eau peut atteindre jusqu'à 60 °C en plein soleil. Ouvrez toujours le mitigeur à partir de la position froide pour éviter les brûlures.

Lorsque vous utilisez la douche pour la première fois, elle doit fonctionner pendant quelques minutes pour éliminer toute odeur de plastique de la douche.

Le chauffage du réservoir d'eau provoque l'expansion du contenu. Cela permet à l'eau de s'échapper de la pomme de douche.

Hibernation

1. Fermez le raccordement d'eau à la douche et retirez le tuyau d'arrosage.
2. Ouvrez la vanne de mélange (9) et réglez-la en position chaude afin que le réservoir et les tuyaux soient complètement vidés. L'eau s'écoulera désormais automatiquement hors de la douche. Cela prend environ 2 minutes. Ne manipulez pas la vanne de mélange pendant que le réservoir est vidé, sinon le débit d'eau sera interrompu.
3. Nettoyez et séchez les pièces de douche.
4. Pour des raisons techniques, il restera toujours une petite quantité d'eau dans la douche, il est donc absolument néces-saire de stocker la douche dans un endroit sec pendant l'hiver et de la protéger du gel. La douche doit être stockée à l'abri du gel.

N'utilisez en aucun cas de sel ou d'autre antigel.

Garantie

Pour faire valoir des droits à la garantie, veuillez noter ce qui suit :

- Nous offrons une garantie pour ce produit pour une période de 2 ans à compter de la date

d'achat du produit. Pendant cette période, nous garantissons que l'article que nous livrons est exempt de défauts de fabrication et/ou de matériaux.

- Notre obligation de garantie ne s'étend pas aux défauts, erreurs ou dommages causés par une utilisation incorrecte ou violente du client ou de tiers n'appartenant pas à notre domaine de responsabilité.
- Il en va de même en cas de non-respect des instructions d'utilisation ou d'entretien, en cas de surutilisation ou d'autres interférences avec les marchandises livrées, ainsi qu'en cas de modifications des articles que nous avons livrés, de rem-placement de pièces ou d'utilisation de consommables pour ces marchandises qui ne correspondent pas aux spécifica-tions d'origine.
- Les demandes de dommages et intérêts du client, par exemple en raison de l'inexécution, d'une faute lors de la conclu-sion du contrat, d'une violation d'obligations contractuelles accessoires pour dommages consécutifs, d'un délit ou d'au-tres raisons juridiques, sont exclues. Cela ne s'applique pas à la responsabilité en raison de l'absence d'une caracté-ristique garantie, d'une intention ou d'une négligence grave.
- Les dommages dus au gel et les dommages mécaniques sont exclus de la demande de garantie Veuillez noter que l'e-xécution d'une demande de garantie nécessite le strict respect des instructions de montage ou des instructions d'utilisa-tion respectives.

Spécifications techniques

La pression maximale de l'eau est de 3,5 bars. La douche ne doit en aucun cas être actionnée par une pompe sup-plémentaire ou un réseau d'adduction d'eau domestique. Capacité d'eau : 35 L.

Sicurezza

Si prega di leggere attentamente questo manuale di istruzioni prima di utilizzare il prodotto.

Attenzione: la temperatura dell'acqua può raggiungere i 60°C in caso di forte luce solare. Per evitare scottature, assicurarsi di impostare sempre la maniglia della doccia in posizione FREDDO (blu) prima di utilizzare la doccia e quindi regolarla alla temperatura desiderata.

L'acqua della doccia non è potabile. Se non viene utilizzata per un periodo di tempo prolungato, la doccia deve essere completamente svuotata per contrastare il rischio di formazione di germi.

Dopo aver utilizzato la doccia (la sera o in caso di assenza prolungata), la linea di alimentazione deve essere chiusa per motivi di sicurezza.

Assicurarsi che non ci siano apparecchi elettrici o prese elettriche nella zona doccia.

Istruzioni di montaggio

Posiziona la doccia in un luogo in cui sarà esposta alla luce solare diretta il più a lungo possibile.

1 Monta la parte inferiore della colonna della doccia (2) con le quattro viti e i perni (7) su una superficie solida. Segna i fori della piastra di base sul sito e pratica fori profondi 60 mm per i bastoni. Avvita i pezzi solo così strettamente che la doccia stia bene ma la base non sia piegata o danneggiata.

2 Monta la doccia a piedi (6) sulla colonna della doccia (2), non troppo stretta (stretta a mano) senza usare attrezzi. La posizione perfetta è quando la maniglia del mixer è sopra.

3 Poi avvita il tubo di collegamento (5) alla parte superiore della colonna della doccia (1) non troppo stretto (stretto a mano) senza usare attrezzi.

4 Avvita la doccia (4) al tubo di collegamento piegato (5), non troppo stretto (stretto a mano).

5 Per un'installazione più semplice delle due parti della colonna della doccia (1) (2), puoi preparare la guarnizione (3) della parte superiore (1) con sapone o un lubrificante simile.

6 Solleva la parte superiore (1) sopra la parte inferiore (2) della doccia.

7 Ruota la parte superiore (1) in senso orario in modo che le due parti siano saldamente collegate dalla chiusura della baionetta. La valvola miscelante (9) e la doccia (4) devono puntare nella stessa direzione.

8 Monta l'adattatore tubo (8) sulla doccia.

9 Collega un tubo da giardino all'adattatore e all'approvvigionamento idrico.

10 La maniglia del mixer (9) è già installata. Se è necessaria una modifica, allentare la vite nella parte inferiore della maniglia del mixer 1 con una chiave a Crema (non inclusa) in modo che la maniglia possa essere facilmente smontata 2. Non svitare completamente la vite. Dopo una sostituzione 3, stringi di nuovo la vite 4, non troppo stretta.

11 La guarnizione (3) è già installata. Se è necessario cambiare la sezione superiore della colonna doccia (1) IN SENSO ANTIORARIO e sollevarla dalla sezione inferiore della colonna doccia. Sostituire la guarnizione danneggiata (contrassegnata a colori nella grafica) con una nuova (3) e reinstallare le due parti delle colonne come descritto in 5 6 e 7.

Istruzioni

Arredamento iniziale della doccia

1. Aprire la valvola miscelatrice (9) in posizione "calda" in modo che, durante il riempimento della doccia, l'aria possa fuoriuscire dal serbatoio della doc-cia. Questo è necessario per il riempimento iniziale e il riempimento dopo lo svuotamento.
2. Aprire l'alimentazione dell'acqua del tubo da giardino per riempire la doccia. Ci vogliono circa 2-6 minuti prima che la doccia sia riempita.
3. Non appena l'acqua fuoriesce dal soffione, chiudere la valvola miscelatrice (9). Se le condizioni sono giuste, l'acqua si riscalderà nella doccia.
4. A seconda della quantità di luce solare e della temperatura esterna, la doccia ha bisogno di 2-3 ore per riscaldare l'acqua nel serbatoio.
5. La temperatura dell'acqua può raggiungere fino a 60°C in caso di forte luce solare. Aprire sempre la valvola miscela-trice dalla posizione fredda per evitare scottature.

Quando si utilizza la doccia per la prima volta, dovrebbe funzionare per alcuni minuti per eliminare l'odore di plastica dalla doccia.

Il riscaldamento del serbatoio dell'acqua provoca l'espansione del contenuto. Ciò consente all'acqua di fuoriuscire dal soffione della doccia.

Ibernazione

1. Chiudere il collegamento dell'acqua alla doccia e rimuovere il tubo da giardino.
2. Apri la valvola di miscelazione (9) e impostala in posizione calda in modo che il serbatoio e i tubi siano completamente svuotati. L'acqua ora uscirà automaticamente dalla doccia. Ci vogliono circa 2 minuti. Non maneggiare la valvola miscelante mentre il serbatoio viene svuotato, altrimenti il flusso d'acqua verrà interrotto.
3. Pulire e asciugare le parti della doccia.

4. Per motivi tecnici, rimarrà sempre una piccola quantità d'acqua nella doccia, quindi è assolutamente necessario con-servare la doccia in un luogo asciutto durante l'inverno e proteggerla dal gelo. La doccia deve essere conservata al ri-paro dal gelo.

Non utilizzare sale o altri antigelo in nessun caso.

Garanzia

Per far valere i diritti di garanzia, si prega di notare quanto segue:

- Offriamo una garanzia per questo prodotto per un periodo di 2 anni dalla data di acquisto del prodotto. Durante questo periodo, garantiamo che l'articolo da noi consegnato è esente da difetti di fabbricazione e/o di materiale.
- Il nostro obbligo di garanzia non si estende a difetti, errori o danni causati da un funzionamento improprio o violento del cliente o di terzi che non appartengono alla nostra area di responsabilità.
- Lo stesso vale in caso di mancato rispetto delle istruzioni per l'uso o la manutenzione, in caso di uso eccessivo o altre interferenze con la merce fornita, nonché in caso di modifiche agli articoli da noi forniti, sostituzione di parti o utilizzo di materiali di consumo per questi beni che non corrispondono alle specifiche originali.
- Sono escluse le richieste di risarcimento danni da parte del cliente, ad esempio a causa di inadempimento, colpa alla stipula del contratto, violazione di obblighi contrattuali accessori per danni conseguenti, per illecito civile e altri motivi legali. Ciò non si applica alla responsabilità dovuta alla mancanza di una caratteristica giustificata, all'intenzionalità o alla negligenza grave.
- I danni da gelo e i danni meccanici sono esclusi dalla richiesta di garanzia Si prega di comprendere che l'esecuzione di una richiesta di garanzia richiede la stretta osservanza delle rispettive istruzioni di montaggio o istruzioni per l'uso.

Specifiche tecniche

La pressione massima dell'acqua è di 3,5 bar. In nessun caso la doccia deve essere azionata da una pompa aggiuntiva o da un acquedotto domestico. Capacità acqua: 35 L.

Veiligheid

Lees deze gebruiksaanwijzing aandachtig door voordat u het product gebruikt.

Let op: De watertemperatuur kan bij fel zonlicht oplopen tot 60°C. Om verbranding te voorkomen, moet u ervoor zorgen dat u de douchehendel altijd in de stand KOUD (blauw) zet voordat u de douche gebruikt en deze vervolgens op de gewenste temperatuur instelt.

Het douchewater is niet geschikt om te drinken. Als de douche langere tijd niet wordt gebruikt, moet deze volledig worden geleegd om het risico op kiemvorming tegen te gaan.

Na gebruik van de douche ('s avonds of bij langere afwezigheid) moet de toevoerleiding om veiligheidsredenen worden afgesloten.

Zorg ervoor dat er geen elektrische apparaten of stopcontacten in de doucheruimte zijn.

Montage-instructie

Plaats uw douche op een plaats waar deze zo lang mogelijk wordt blootgesteld aan direct zonlicht.

1 Bevestig het onderste deel van de douchekolom (2) met de vier schroeven en deuvels (7) op een massief oppervlak. Markeer de gaten van de basisplaat op de locatie en boor gaten van 60 mm diep voor de deuvels. Schroef de onderdelen maar zo strak vast dat de douche stevig staat maar de bodemplaat niet verbogen of beschadigd is.

2 Bevestig de voetdouche (6) op de douchekolom (2), niet te strak (handstevig) zonder gereedschap te gebruiken. De perfecte positie is wanneer de mixerhandgreep bovenop zit.

3 Schroef vervolgens de verbindingspijp (5) aan het bovenste deel van de douchekolom (1) niet te strak (handvast) zonder gereedschap te gebruiken.

4 Schroef de douchekop (4) op de gebogen verbindingsbuis (5), niet te strak (handstevig).

5 Voor de eenvoudigere installatie van de twee douchekolomonderdelen (1) (2) kunt u de pakking (3) van het bovenste deel (1) voorbereiden met zeep of een vergelijkbaar smeermiddel.

6 Til de bovenkant (1) boven de onderkant (2) van de douche op.

7 Draai de bovenkant (1) met de klok mee zodat de twee delen stevig met elkaar verbonden zijn door de bajonetsluiting. Het mengkraan (9) en de douchekop (4) moeten in dezelfde richting wijzen.

8 Bevestig de slangadapter (8) op de douche.

9 Sluit een tuinslang aan op de slangadapter en watertoevoer.

10 De mixerhendel (9) is al geïnstalleerd. Als een wijziging nodig is, draai dan de schroef in het onderste deel van het mixerhandvat los 1 met een inbussleutel (niet inbegrepen) zodat het handvat gemakkelijk kan worden gedemonteerd 2. Schroef de schroef niet helemaal los. Na een vervanging 3 draai je de schroef opnieuw aan 4, niet te strak.

11 Pakking (3) is al geïnstalleerd. Als een wijziging nodig is, draai dan het bovenste douchekolomgedeelte (1) TEGEN de klok in en til het van het onderste douchekolomgedeelte. Vervang de beschadigde pakking (in kleur aangegeven in de afbeelding) door een nieuwe (3) en plaats de twee kolomonderdelen opnieuw zoals beschreven in **5** **6** en **7**.

Gebruiksaanwijzing

Eerste inrichting van de douche

1. Zet het mengventiel (9) in de stand "heet", zodat bij het vullen van de douche de lucht uit de tank van de douche kan ontsnappen. Dit is nodig voor het eerste en het bijvullen na het legen.
2. Draai de watertoevoer van de tuinslang open om de douche te vullen. Het duurt ongeveer 2 – 6 minuten voordat de douche gevuld is.
3. Zodra er water uit de douchekop komt, sluit u het mengventiel (9). Als de omstandigheden goed zijn, zal het water nu opwarmen in de douche.
4. Afhankelijk van de hoeveelheid zonlicht en de buitentemperatuur heeft de douche 2 - 3 uur nodig om het water in de tank op te warmen.
5. De watertemperatuur kan oplopen tot 60°C bij fel zonlicht. Open het mengventiel altijd vanuit de koude stand om verbranding te voorkomen.

Wanneer u de douche voor de eerste keer gebruikt, moet deze een paar minuten draaien om eventuele plastic geur uit de douche te krijgen.

Door de verwarming van het waterreservoir zet de inhoud uit. Hierdoor kan er water uit de douchekop lekken.

Winterslaap

1. Sluit de wateraansluiting naar de douche en verwijder de tuinslang.
2. Open het mengventiel (9) en zet het op de hete stand zodat de tank en slangen volledig leeg zijn. Het water stroomt nu automatisch uit de douche. Dit duurt ongeveer 2 minuten. Hanteer het mengventiel niet terwijl de tank wordt geleegd, anders wordt de waterstroom onderbroken.
3. Reinig en droog de douchedelen.
4. Om technische redenen zal er altijd een kleine hoeveelheid water in de douche achterblijven, dus het is absoluut noodzakelijk om de douche in de winter op een droge plaats op te slaan en tegen vorst te beschermen. De douche dient vorstvrij gestald te worden.

Gebruik in geen geval zout of andere antivries.

Garantie

Om aanspraak te kunnen maken op garantie, dient u rekening te houden met het volgende:

- Wij bieden een garantie op dit product voor een periode van 2 jaar vanaf de aankoopdatum van het product. Ge-durende deze periode garanderen wij dat het door ons geleverde artikel vrij is van fabricage- en/of materiaalfouten.
- Onze garantieverplichting strekt zich niet uit tot defecten, fouten of schade veroorzaakt door ondeskundig of geweldda-dig gebruik door de klant of derden die niet tot ons verantwoor-delijkheidsgebied behoren.
- Hetzelfde geldt in geval van niet-naleving van de bedienings- of onderhoudsinstructies, in geval van overmatig gebruik of andere interferentie met de geleverde goederen, evenals in geval van wijzigingen aan door ons geleverde zaken, vervanging van onderdelen of gebruik van verbruiksartikelen voor deze goederen die niet overeenkomen met de oor-spronkelijke specificaties.
- Aanspraken van de klant op schadevergoeding, bijv. wegens niet-nakoming, fout bij het sluiten van de overeenkomst, schending van bijkomende contractuele verplichtingen voor gevolgschade, onrechtmatige daad en andere juridische redenen zijn uitgesloten. Dit geldt niet voor aansprakelijkheid wegens het ontbreken van een gerechtvaardigde eigen-schap, opzet of grove nalatigheid.
- Vorstschade en mechanische schade zijn uitgesloten van de garantieclaim Begrijp alsjeblieft dat de uitvoering van een garantieclaim een strikte naleving van de betreffende montage- of gebruiksaanwijzing vereist.

Technische specificaties

De maximale waterdruk is 3,5 bar. De douche mag in geen geval worden bediend door een extra pomp of een huiswa-terleidingbedrijf. Capaciteit water: 35 L

Varnost

Pred uporabo izdelka natančno preberite ta priročnik z navodili.

Pozor: temperatura vode lahko pri močni sončni svetlobi doseže do 60 °C. Da bi se izognili opeklinam, pred uporabo tuša ročico za prhanje vedno nastavite v položaj COLD (modra) in jo nato prilagodite želeni temperaturi.

Tuš voda ni primerna za pitje. Če se ne uporablja dlje časa, je treba prho popolnoma izprazniti, da se prepreči tveganje za nastanek klic.

Po uporabi tuša (zvečer ali v primeru daljše odsotnosti) mora biti napajalni vod iz varnostnih razlogov zaprt.

Prepričajte se, da v prostoru za prhanje ni električnih naprav ali električnih vtičnic.

Navodila za montažo

Postavite tuš na mesto, kjer bo čim dlje izpostavljen neposredni sončni svetlobi.

1 Spodnji del stebra tuša (2) pritrdite s štirimi vijaki in zatiči (7) na trdno površino. Označite luknje na osnovni plošči na mestu in izvrtajte 60 mm globoke luknje za zatiče. Dele privijte le tako močno, da tuš trdno stoji, a spodnja plošča ni upognjena ali poškodovana.

2 Prho za noge (6) namestite na steber tuša (2), ne pretesno (ročno) brez uporabe orodja. Popoln položaj je, ko je ročaj mešalnika na vrhu.

3 Nato privijte povezovalno cev (5) na zgornji del tuš stebra (1) ne pretesno (ročno) brez uporabe orodja.

4 Privijte tuš glavo (4) na ukrivljeno povezovalno cev (5), ne pretesno (ročno).

5 Za lažjo namestitev dveh delov tuš stebra (1) (2) lahko tesnilo (3) zgornjega dela (1) pripravite z milom ali podobnim mazivom.

6 Dvignite zgornji (1) nad spodnji (2) del tuša.

7 Zgornji del (1) obrnite v smeri urinega kazalca, da sta oba dela trdno povezana z bajonetnim zaponko. Mešalni ventil (9) in tuš glava (4) morata biti usmerjena v isto smer.

8 Namestite adapter za cev (8) na tuš.

9 Vrtno cev priključite na adapter za cev in dovod vode.

10 Ročaj mešalnika (9) je že nameščen. Če je potrebna sprememba, zrahljajte vijak v spodnjem delu ročaja mešalnika 1 z imbus ključem (ni priložen), da se ročaj enostavno razstavi 2. Ne odvijajte vijaka popolnoma. Po zamenjavi 3 ponovno zategni vijak 4, ne premočno.

11 Tesnilo (3) je že nameščeno. Če je potrebna sprememba, obrnite zgornji del tuš stebra (1) V NASPROTNI SMERI URINEGA KAZALCA in ga dvignite iz spodnjega dela tuša. Zamenjajte poškodovano tesnilo (označeno z barvo na grafiki) z novim (3) in ponovno namestite oba dela stebra, kot je opisano v **5** **6** in **7**.

Navodila za uporabo

Začetna oprema tuša

1. Odprite mešalni ventil (9) v "vroč" položaj, tako da lahko pri polnjenju tuša zrak uide iz rezervoarja tuša. To je potrebno za začetno in ponovno polnjenje po praznjenju.
2. Vklopite dovod vode vrtne cevi, da napolnite tuš. Traja približno 2 - 6 minut, dokler se tuš ne napolni.
3. Takoj, ko voda pride iz tuš glave, zaprite mešalni ventil (9). Če so pogoji ustrezni, se bo voda zdaj segrela pod prho.

4. Glede na količino sončne svetlobe in zunanjo temperaturo tuš potrebuje 2 - 3 ure za ogrevanje vode v rezervoarju.

5. Temperatura vode lahko pri močni sončni svetlobi doseže do 60 °C. Vedno odprite mešalni ventil iz hladnega položaja, da se izognete opeklinam.

Ko prvič uporabljate tuš, mora teči nekaj minut, da iz tuša izvlečete plastični vonj.

Ogrevanje rezervoarja za vodo povzroči razširitev vsebine. To omogoča, da voda izteka iz glave tuša.

Mirovanje

1. Zaprite priključek za vodo s prho in odstranite vrtno cev.

2. Odpri mešalni ventil (9) in ga nastavi na vroč položaj, da bosta rezervoar in cevi popolnoma prazna. Voda bo zdaj samodejno tekla iz tuša. To traja približno 2 minuti. Med praznjenjem rezervoarja ne prijemajte mešalnega ventila, sicer bo pretok vode prekinjen.

3. Očistite in posušite dele prhe.

4. Iz tehničnih razlogov bo v prhi vedno ostala majhna količina vode, zato je nujno potrebno shraniti tuš na suhem mestu pozimi in ga zaščititi pred zmrzaljo. Tuš mora biti shranjen brez zmrzali.

V nobenem primeru ne uporabljajte soli ali drugih sredstev proti zmrzovanju.

Garancija

Če želite uveljavljati garancijske zahtevke, upoštevajte naslednje:

- Za ta izdelek nudimo garancijo za obdobje 2 let od datuma nakupa izdelka. V tem obdobju jamčimo, da je izdelek, ki smo ga dostavili, brez tovarniških in/ali materialnih napak.
- Naša garancijska obveznost ne velja za napake, napake ali škodo, povzročeno zaradi nepravilnega ali nasilnega delo-vanja stranke ali tretjih oseb, ki ne spadajo na naše področje odgovornosti.
- Enako velja v primeru neskladnosti z navodili za uporabo ali vzdrževanje, v primeru prekomerne uporabe ali drugih posegov v dobavljeno blago, kot tudi v primeru sprememb izdelkov, ki smo jih dobavili, zamenjave delov ali uporabe potrošnega materiala za to blago, ki ne ustreza prvotnim specifikacijam.
- Zahtevki stranke za škodo, npr. zaradi neizpolnitve, napake ob sklenitvi pogodbe, kršitve dodatnih pogodbenih obvez-nosti za posledično škodo, odškodninsko odgovornost in druge pravne razloge, so izključeni. To ne velja za odgovornost zaradi pomanjkanja upravičene značilnosti, naklepa ali hude malomarnosti.
- Poškodbe zaradi zmrzali in mehanske poškodbe so izključene iz garancijskega zahtevka Upoštevajte, da izvajanje gar-ancijskega zahtevka zahteva strogo upoštevanje ustreznih navodil za montažo ali navodil za uporabo.

Tehnične specifikacije

Najvišji vodni tlak je 3,5 bara. V nobenem primeru se prha ne sme upravljati z dodatno črpalko ali domačim vodo-vodom. Prostornina: 35 L

Bezpečnosť

Pred použitím produktu si pozorne prečítajte tento návod na obsluhu.

Pozor: Teplota vody môže na silnom slnečnom svetle dosiahnuť až 60 °C. Aby ste sa vyhli obareniu, uistite sa, že ste pred použitím sprchy vždy nastavili rukoväť sprchy do polohy COLD (modrá) a potom ju nastavte na požadovanú teplotu.

Sprchová voda nie je vhodná na pitie. Ak sa sprcha nepoužíva dlhšiu dobu, mala by byť úplne vyprázdnená, aby sa zabránilo riziku tvorby choroboplodných zárodkov.

Po použití sprchy (večer alebo v prípade dlhšej neprítomnosti) by malo byť prívodné potrubie z bezpečnostných dôvodov uzavreté.

Uistite sa, že v sprchovacom kúte nie sú žiadne elektrické spotrebiče ani elektrické zásuvky.

Montážny návod

Sprchu umiestnite na miesto, kde bude čo najdlhšie vystavená priamemu slnečnému žiareniu.

1 Spodnú časť sprchového stĺpika (2) upevnite štyrmi skrutkami a kolíkmi (7) na pevný povrch. Označte otvory základnej dosky na mieste a vyvŕtajte 60 mm hlboké otvory pre kolíky. Skrutkujte diely len tak pevne, aby sprcha stála pevne, ale spodná doska nebola ohnutá ani poškodená.

2 Namontujte nožnú sprchu (6) na stĺpik sprchy (2), nie príliš pevne (ručne) bez použitia náradia. Ideálna poloha je, keď je rukoväť mixéra navrchu.

3 Potom priskrutkujte spojovaciu rúru (5) do hornej časti sprchového stĺpca (1) nie príliš pevne (ručne) bez použitia náradia.

4 Priskrutkujte sprchovú hlavicu (4) na ohnutú spojovaciu rúru (5), nie príliš pevne (ručne dotiahnuté).

5 Pre jednoduchšiu montáž dvoch častí sprchového stĺpca (1) (2) môžete pripraviť tesnenie (3) hornej časti (1) mydlom alebo podobným lubrikantom.

6 Zdvihnite vrch (1) nad spodok (2) sprchy.

7 Otočte hornú (1) časť v smere hodinových ručičiek tak, aby boli obe časti pevne spojené bajonetovou sponou. Miešací ventil (9) a sprchová hlavica (4) musia smerovať rovnakým smerom.

8 Pripojte hadicový adaptér (8) na sprchu.

9 Pripojte záhradnú hadicu k adaptéru a prívodu vody.

10 Rukoväť mixéra (9) je už nainštalovaná. Ak je potrebná výmena, povoľte skrutku v dolnej časti rukoväte mixéra **1** imbusovým kľúčom (nie je súčasťou balenia), aby sa rukoväť dala ľahko rozobrať **2**. Neodskrutkujte skrutku úplne. Po výmene **3** skrutku opäť dotiahnite **4**, nie príliš pevne.

11 Tesnenie (3) je už namontované. Ak je potrebná zmena, otočte hornú časť sprchového stĺpca (1) PROTI smeru hodinových ručičiek a zdvihnite ju z dolnej časti sprchového stĺpca. Vymeniť poškodené tesnenie (označené farebne na grafike) za nové (3) a znovu namontovať dva stĺpcové diely podľa popísaných v **5** **6** a **7**.

Návod na obsluhu

Počiatočné vybavenie sprchy

1. Otvorte zmiešavací ventil (9) do polohy "horúca", aby pri plnení sprchy mohol vzduch uniknúť z nádrže sprchy. To je potrebné pre počiatočné a opät-ovné naplnenie po vyprázdnení.
2. Zapnite prívod vody zo záhradnej hadice, aby ste naplnili sprchu. Naplnenie sprchy trvá cca 2 – 6 minút.

3. Hneď ako zo sprchovej hlavice vytečie voda, zatvorte zmiešavací ventil (9). Ak sú vhodné podmienky, voda sa teraz zohreje v sprche.
4. V závislosti od množstva slnečného žiarenia a vonkajšej teploty potrebuje sprcha 2 - 3 hodiny na ohrev vody v nádrži.
5. Teplota vody môže pri silnom slnečnom svetle dosiahnuť až 60 °C. Zmiešavací ventil vždy otvorte zo studenej polohy, aby ste zabránili obareniu.

Pri prvom použití sprchy by mala bežať niekoľko minút, aby sa zo sprchy dostal akýkoľvek plastový zápach.

Zahrievanie nádrže na vodu spôsobuje expanziu obsahu. To umožňuje únik vody zo sprchovej hlavice.

Hibernácia

1. Zatvorte prípojku vody k sprche a vyberte záhradnú hadicu.
2. Otvorte miešací ventil (9) a nastavte ho na horúcu polohu, aby bola nádrž a hadice úplne vyprázdnená. Voda teraz automaticky vyteká zo sprchy. Trvá to asi 2 minúty. Nemanipulujte so miešacím ventilom počas vyprázdňovania nádrže, inak sa prietok vody preruší.
3. Vyčistite a osušte časti sprchy.
4. Z technických dôvodov zostane v sprche vždy malé množstvo vody, preto je absolútne nevyhnutné sprchu počas zimy skladovať na suchom mieste a chrániť ju pred mrazom. Sprchovací kút musí byť skladovaný bez mrazu.

Za žiadnych okolností nepoužívajte soľ ani inú nemrznúcu zmes.

Záruka

Ak chcete uplatniť záručné nároky, vezmite prosím na vedomie nasledovné:

- Ponúkame záruku na tento produkt po dobu 2 rokov od dátumu zakúpenia produktu. Počas tohto obdobia zaručujeme, že nami dodaná položka neobsahuje výrobné a/alebo materiálové chyby.
- Naša záručná povinnosť sa nevzťahuje na vady, chyby alebo škody spôsobené nesprávnou alebo násilnou činnosťou zákazníka alebo tretích strán, ktoré nepatria do oblasti našej zodpovednosti.
- To isté platí v prípade nedodržania pokynov na prevádzku alebo údržbu, v prípade nadmerného používania alebo iného zásahu do dodaného tovaru, ako aj v prípade úprav nami dodaných položiek, výmeny dielov alebo použitia spo-trebného materiálu pre tento tovar, ktorý nezodpovedá pôvodným špecifikáciám.
- Nároky zákazníka na náhradu škody, napr. z dôvodu neplnenia, chyby pri uzavretí zmluvy, porušenia vedľajších zmluvných povinností za následné škody, z deliktov a iných právnych dôvodov sú vylúčené. Toto sa nevzťahuje na zodpovednosť z dôvodu absencie oprávnenej charakteristiky, úmyslu alebo hrubej nedbanlivosti.
- Poškodenie mrazom a mechanické poškodenie je vylúčené zo záručnej reklamácie Berte prosím na vedomie, že uplat-nenie reklamácie vyžaduje prísne dodržiavanie príslušných montážnych pokynov alebo návodov na obsluhu.

Technické špecifikácie

Maximálny tlak vody je 3,5 baru. Sprcha by za žiadnych okolností nemala byť prevádzkovaná prídavným čerpadlom alebo domácou vodárňou. Objem vody: 35 L

Bezpečnost

Před použitím výrobku si pečlivě přečtěte tento návod k použití.

Pozor: Teplota vody může při silném slunečním záření dosáhnout až 60 °C. Abyste předešli opaření, ujistěte se, že jste před použitím sprchy vždy nastavili rukojeť sprchy do polohy COLD (modrá) a poté ji nastavte na požadovanou teplotu.

Voda ve sprše není vhodná k pití. Pokud se sprcha delší dobu nepoužívá, měla by být zcela vyprázdněna, aby se zabránilo riziku tvorby choroboplodných zárodků.

Po použití sprchy (večer nebo v případě delší nepřítomnosti) by mělo být přívodní potrubí z bezpečnostních důvodů uzavřeno.

Ujistěte se, že ve sprše nejsou žádné elektrické spotřebiče ani elektrické zásuvky.

Montážní návod

Umístěte sprchu na místo, kde bude co nejdéle vystavena přímému slunečnímu záření.

1 Spodní část sloupku sprchy (2) upevněte čtyřmi šrouby a kolíky (7) na pevný povrch. Označte otvory na základové desce na místě a vyvrtejte 60 mm hluboké otvory pro kolíky. Šroubujte díly jen tak pevně, aby sprcha pevně stála, ale spodní deska nebyla ohnutá ani poškozená.

2 Upevněte sprchu (6) na sloupek sprchy (2), ne příliš pevně (ručně) bez použití nářadí. Ideální pozice je, když je rukojeť mixéru nahoře.

3 Pak přišroubujte spojovací trubku (5) do horní části sprchového sloupku (1) ne příliš pevně (ručně) bez použití nářadí.

4 Přišroubujte sprchovou hlavici (4) na ohnutou spojovací trubku (5), ne příliš pevně (ručně).

5 Pro snadnější instalaci dvou částí sprchového sloupku (1) (2) můžete připravit těsnění (3) horní části (1) mýdlem nebo podobným mazivem.

6 Zvedněte horní (1) nad spodní (2) sprchy.

7 Otočte horní (1) po směru hodinových ručiček tak, aby byly obě části pevně spojeny bajonetovou sponou. Smíchavý ventil (9) a sprchová hlavice (4) musí směřovat stejným směrem.

8 Připojte hadicový adaptér (8) na sprchu.

9 Připojte zahradní hadici k adaptéru a přívodu vody.

10 Rukojeť mixéru (9) je již nainstalovaná. Pokud je potřeba změna, povolte šroub ve spodní části rukojeti míchačky **1** imbusovým klíčem (není součástí balení), aby bylo možné rukojeť snadno rozebrat **2**. Šroub neodšroubujte úplně. Po výměně **3** šroub znovu utáhněte **4**, ne příliš pevně.

11 Těsnění (3) už je nainstalované. Pokud je potřeba změna, otočte horní sloupec sprchy (1) PROTI směru hodinových ručiček a zvedněte ji ze spodní části sprchového sloupku. Vyměňte poškozené těsnění (barevně označené na grafice) za nové (3) a znovu namontujte oba díly sloupku, jak je popsáno v **5** **6** a **7**.

Návod k použití

Prvotní vybavení sprchového koutu

1. Otevřete směšovací ventil (9) do polohy "horký", aby při plnění sprchy mohl vzduch unikat z nádrže sprchy. To je nezbytné pro počáteční a opětovné naplnění po vyprázdnění.
2. Zapněte přívod vody do zahradní hadice a napusťte sprchu. Trvá asi 2 – 6 minut, než se sprcha naplní.

3. Jakmile ze sprchové hlavice vytéká voda, zavřete směšovací ventil (9). Pokud jsou vhodné podmínky, voda se nyní ve sprše ohřeje.
4. V závislosti na množství slunečního světla a venkovní teplotě potřebuje sprcha 2 - 3 hodiny na ohřev vody v nádrži.
5. Teplota vody může při silném slunečním záření dosáhnout až 60 °C. Směšovací ventil vždy otevírejte ze studené polohy, aby nedošlo k opaření.

Při prvním použití by sprcha měla běžet několik minut, aby se ze sprchy dostal případný zápach plastu.

Ohřev nádržky na vodu způsobí expanzi obsahu. To umožňuje únik vody ze sprchové hlavice.

Přezimování

1. Zavřete přípojku vody do sprchy a vyjměte zahradní hadici.
2. Otevřete smíchací ventil (9) a nastavte ho do horké polohy, aby byla nádrž a hadice úplně vyprázdněné. Voda nyní automaticky vytéká ze sprchy. To trvá asi 2 minuty. Nemanipulujte s míchacím ventilem během vypouštění nádrže, jinak bude průtok vody přerušen.
3. Vyčistěte a osušte části sprchy.
4. Z technických důvodů bude ve sprše vždy zbývat malé množství vody, proto je bezpodmínečně nutné sprchu přes zimu skladovat na suchém místě a chránit ji před mrazem. Sprcha musí být skladována bez mrazu.

Za žádných okolností nepoužívejte sůl ani jiné nemrznoucí směsi.

Záruka

Chcete-li uplatnit záruční nároky, vezměte prosím na vědomí následující:

- Na tento výrobek poskytujeme záruku po dobu 2 let od data zakoupení produktu. Během této doby zaručujeme, že námi dodané zboží je bez výrobních a/nebo materiálových vad.
- Naše záruční povinnost se nevztahuje na vady, chyby nebo škody způsobené nesprávným nebo násilným provozem zákazníka nebo třetích stran, které nepatří do oblasti naší odpovědnosti.
- Totéž platí v případě nedodržení návodu k obsluze nebo údržbě, v případě nadměrného používání nebo jiného zásahu do dodaného zboží, jakož i v případě úprav námi dodaných položek, výměny dílů nebo použití spotřebního materiálu pro toto zboží, které neodpovídá původním specifikacím.
- Nároky zákazníka na náhradu škody, např. z důvodu neplnění, zavinění při uzavření smlouvy, porušení vedlejších smluvních povinností, následných škod, občanskoprávních deliktů a jiných právních důvodů, jsou vyloučeny. To neplatí pro odpovědnost z důvodu chybějící zaručené vlastnosti, úmyslu nebo hrubé nedbalosti.
- Poškození mrazem a mechanické poškození jsou vyloučeny ze záručního nároku Uvědomte si prosím, že uplatnění zá-ruky vyžaduje přísné dodržování příslušného montážního návodu nebo návodu k obsluze.

Technické specifikace

Maximální tlak vody je 3,5 baru. Sprcha by v žádném případě neměla být ovládána přídavným čerpadlem nebo domácí vodárnou. Vodní kapacita: 35 L

Biztonság

Kérjük, olvassa el figyelmesen ezt a használati útmutatót a termék használata előtt.

Figyelem: A víz hőmérséklete erős napfényben akár a 60°C-ot is elérheti. A forrázás elkerülése érdekében ügyeljen arra, hogy a zuhanyfogantyút mindig HIDEG (kék) helyzetbe állítsa a zuhany használata előtt, majd állítsa be a kívánt hőmérsékletre.

A zuhanyvíz nem alkalmas ivásra. Ha hosszabb ideig nem használja, a zuhanyt teljesen ki kell üríteni, hogy ellensúlyozza a csíraképződés kockázatát.

A zuhany használata után (este vagy hosszabb távollét esetén) a tápvezetéket biztonsági okokból le kell zárni.

Győződjön meg arról, hogy nincsenek elektromos készülékek vagy elektromos aljzatok a zuhanyzóban.

Szerelési útmutató

Helyezze a zuhanyt olyan helyre, ahol a lehető leghosszabb ideig közvetlen napfénynek van kitéve.

1 A zuhanyoszlop alsó részét (2) a négy csavarral és dügökkel (7) rögzítsd szilárd felületre. Jelöld meg az alaplap lyukait a helyszínen, és fúrj 60 mm mély lyukakat a tűzcsapokhoz. Csak annyira csavard fel az alkatrészeket, hogy a zuhany biztonságosan álljon, de az alap ne legyen hajlott vagy sérült.

2 A lábzuhanyt (6) a zuhanyoszlopra (2) szereld fel, ne túl szorosan (kézzel szorosan) szerszámok nélkül. A tökéletes pozíció akkor van, amikor a keverőkulcs a fent van.

3 Ezután csavard a csatlakozó csövet (5) a zuhanyoszlop felső részéhez (1) ne túl szorosan (kéz feszesével) anélkül, hogy szerszámokat használnél.

4 Csavard a zuhanyfejet (4) a hajlított csatlakozócsőre (5), ne túl szorosan (kéz szorosan).

5 A két zuhanyoszlop részének (1) (2) könnyebb telepítéséhez a felső rész tömítését (3) szappannal vagy hasonló kenőanyaggal készítheted elő.

6 Emeld fel a zuhany tetejét (1) az aljára (2).

7 Fordítsd el a tetejét (1) az óramutató járásával megegyező irányba, hogy a két rész szorosan össze legyen kötve a bajonett kapcson. A keverőszelepnek (9) és a zuhanyfejnek (4) ugyanabba az irányba kell mutatnia.

8 Szereld fel a tömlőadaptert (8) a zuhanyra.

9 Kösse egy kerti tömlőt a csőadapterhez és a vízellátáshoz.

10 A keverőkilincs (9) már be van szerelve. Ha változtatásra van szükség, lazítsd meg a keverőkulcs alsó részén lévő csavart 1 egy imlőkulcscal (nincs benne), hogy a fogantyú könnyen lebontható legyen 2. Ne csavard ki teljesen a csavart. Csere 3 után húzd meg újra a csavart 4, ne túl szorosan.

11 A tömítés (3) már be van szerelve. Ha változtatásra van szükség, fordítsd el a felső zuhanyoszlop szakaszát (1) GEGEELLENTÉTES IRÁNYBA, és emeld fel az alsó zuhanyoszlop részéről. Cseréld ki a sérült tömítést (amely a grafikán színesen szerepelt) egy újabbra (3), és szereld vissza a két oszloprészt a **5** **6** és **7** bekezdések szerint.

Használati utasítás

A zuhany kezdeti berendezése

1. Nyissa ki a (9) keverőszelepet "forró" helyzetbe, hogy a zuhany feltöltésekor a levegő kiszabadulhasson a zuhany tartályából. Ez szükséges az ürítés utáni kezdeti és újratöltéshez.
2. Kapcsolja be a kerti tömlő vízellátását a zuhany feltöltéséhez. Körülbelül 2-6 percet vesz igénybe, amíg a zuhany meg-telik.
3. Amint víz jön ki a zuhanyfejből, zárja be a keverőszelepet (9). Ha a feltételek megfelelőek, a víz most felmelegszik a zuhany alatt.
4. A napfény mennyiségétől és a külső hőmérséklettől függően a zuhanynak 2-3 órára van szüksége a tartályban lévő víz melegítéséhez.
5. A víz hőmérséklete erős napfényben akár a 60 ° C-ot is elérheti. A forrázás elkerülése érdekében mindig nyissa ki a keverőszelepet hideg helyzetből.

A zuhany első használatakor néhány percig kell futnia, hogy bármilyen műanyag szagot kiszabadítson a zuhanyból.

A víztartály felmelegedése a tartalom tágulását okozza. Ez lehetővé teszi a víz kiszivárgását a zuhanyfejből.

Hibernálás

1. Zárja le a vízcsatlakozást a zuhanyhoz és távolítsa el a kerti tömlőt.
2. Nyisd ki a keverőszelepet (9), és állítsd fel forró helyzetbe, hogy a tartály és a csövek teljesen kiürüljenek. A víz most automatikusan kifolyik a zuhanyból. Ez körülbelül 2 percet vesz igénybe. Ne kezelje a keverőszelepet a tartály kiürítése közben, különben a vízáramlás megszakad.
4. Tisztítsa meg és szárítsa meg a zuhany alkatrészeit.
5. Technikai okokból mindig marad egy kis mennyiségű víz a zuhanyban, ezért feltétlenül szükséges a zuhanyt száraz helyen tárolni télen, és védeni a fagytól. A zuhanyt fagymentesen kell tárolni.

Semmilyen körülmények között ne használjon sót vagy más fagyállót.

Garancia

A jótállási igények érvényesítéséhez kérjük, vegye figyelembe a következőket:

- Erre a termékre a termék megvásárlásától számított 2 év garanciát vállalunk. Ezen időszak alatt garantáljuk, hogy az általunk szállított termék gyártási és/vagy anyaghibáktól mentes.
- Garanciális kötelezettségünk nem terjed ki az ügyfél vagy a felelősségi körünkbe nem tartozó harmadik felek nem megfelelő vagy erőszakos működéséből eredő hibákra, hibákra vagy károkra.
- Ugyanez vonatkozik a kezelési vagy karbantartási utasítások be nem tartása, a túlhasználat vagy a szállított áruk egyéb beavatkozása esetén, valamint az általunk szállított termékek módosítása, alkatrészek cseréje vagy ezen áruk fo-gyóeszközeinek használata esetén, amelyek nem felelnek meg az eredeti specifikációknak.
- Az ügyfél kártérítési igényei ki vannak zárva, pl. nem teljesítésből, a szerződés megkötésekor fellépő hibából, a követ-kezményes károkért járó járulékos szerződéses kötelezettségek megszegéséből, szerződésen kívüli károkozásból és egyéb jogi okokból eredő károkozásból. Ez nem vonatkozik a garantált tulajdonság, szándékosság vagy súlyos gondatlanság hiánya miatti felelősségre.
- A fagykár és a mechanikai sérülések ki vannak zárva a jótállási igény alól Kérjük, vegye figye-

HU

lembe, hogy a jótállási igény érvényesítése megköveteli a vonatkozó szerelési utasítások vagy kezelési utasítások szigorú betartását.

Műszaki adatok

A maximális víznyomás 3,5 bar. A zuhanyt semmilyen körülmények között nem szabad kiegészítő szivattyúval vagy háztartási vízművel működtetni. Vízkapacitás: 35 L

HR

Sigurnost

Prije uporabe proizvoda pažljivo pročitajte ovaj priručnik s uputama.

Pažnja: Temperatura vode može doseći i do 60°C na jakom suncu. Kako biste izbjegli opekline, prije upotrebe tuša uvijek postavite ručku tuša u položaj HLADNO (plavo), a zatim je podesite na željenu temperaturu.

Voda za tuširanje nije prikladna za piće. Ako se ne koristi dulje vrijeme, tuš treba potpuno isprazniti kako bi se smanjio rizik od stvaranja klica.

Nakon korištenja tuša (navečer ili ako ste odsutni dulje vrijeme), ulaznu cijev treba zatvoriti iz sigurnosnih razloga.

Uvjerite se da u prostoru za tuširanje nema električnih uređaja ili priključaka za struju.

Upute za montažu

Postavite tuš na mjesto gdje će što dulje biti izložen izravnoj sunčevoj svjetlosti.

1 Donji dio tuš stupa (2) pričvrstite pomoću četiri vijka i čepova (7) na čvrstu površinu. Označite rupe na osnovnoj ploči na mjestu i izbušite rupe dubine 60 mm za čepove. Zavrnite dijelove samo toliko jako da tuš stoji čvrsto, ali da donja ploča nije savijena ili oštećena.

2 Tuš za noge (6) montirajte na stup tuša (2), ne previše čvrsto (ručno) bez korištenja alata. Savršen položaj je kad je ručka miksera na vrhu.

3 Zatim zavrnite spojnu cijev (5) na gornji dio tuš stupa (1) ne previše čvrsto (ručno) bez korištenja alata.

4 Zavrnite tuš glavu (4) na savijenu spojnu cijev (5), ne previše čvrsto (ručno).

5 Za lakšu ugradnju dva dijela tuš stupa (1) (2), brtvu (3) gornjeg dijela (1) možete pripremiti sapunom ili sličnim lubrikantom.

6 Podignite gornji dio (1) iznad donjeg (2) tuša.

7 Okrenite gornji (1) u smjeru kazaljke na satu tako da su dva dijela čvrsto povezana kopčom za bajunet. Miješajući ventil (9) i tuš glava (4) moraju biti usmjereni u istom smjeru.

8 Montirajte adapter za crijevo (8) na tuš.

9 Spojite vrtno crijevo na adapter za crijevo i izvor vode.

10 Ručka miksera (9) je već instalirana. Ako je potrebna zamjena, olabavite vijak u donjem dijelu ručke miksera 1 imbus ključem (nije uključen) kako bi se ručka lako rastavljala 2. Nemojte potpuno odvrnuti vijak. Nakon zamjene 3, ponovno zategni vijak 4, ne prejako.

11 Brtva (3) je već postavljena. Ako je potrebna promjena, okrenite gornji dio tuš stupca (1) SUPROTNO od kazaljke na satu i podignite ga s donjeg dijela tuš stupa. Zamijenite oštećenu brtvu (označenu bojom na grafici) novom (3) i ponovno postavite dva dijela stupca kako je opisano u **5** **6** i **7**.

Upute za uporabu

Početno postavljanje tuša

1. Otvorite ventil za miješanje (9) u položaj "vruće" tako da kada se tuš napuni, zrak može izlaziti iz spremnika tuša. To je potrebno za početno i ponovno punjenje nakon pražnjenja.
2. Uključite dovod vode iz vrtnog crijeva kako biste napunili tuš. Potrebno je oko 2 – 6 minuta dok se tuš ne napuni.
3. Čim voda izađe iz glave tuša, zatvorite ventil za miješanje (9). Ako su uvjeti pravi, voda će se sada zagrijati pod tušem.
4. Ovisno o sunčevoj svjetlosti i vanjskoj temperaturi, tuširanju će trebati 2 - 3 sata da zagrije vodu u spremniku.
5. Temperatura vode može doseći i do 60 °C na jakom suncu. Uvijek otvorite ventil za miješanje iz hladnog položaja kako biste izbjegli opekline.

Kada prvi put koristite tuš, trebao bi raditi nekoliko minuta kako bi se iz tuša uklonio bilo kakav miris plastike.

Zagrijavanje spremnika za vodu uzrokuje širenje sadržaja. To omogućuje curenje vode iz glave tuša.

Zimski san

1. Zatvorite priključak za vodu do tuša i uklonite vrtno crijevo.
2. Otvorite miješajući ventil (9) i postavite ga na vrući položaj tako da se spremnik i crijeva potpuno isprazne. Voda će sada automatski otjecati iz tuša. To traje oko 2 minute. Nemojte dirati miješajući ventil dok se spremnik prazni, inače će protok vode biti prekinut.
3. Očistite i osušite dijelove tuša.
4. Iz tehničkih razloga, mala količina vode uvijek će ostati pod tušem, pa je apsolutno potrebno držati tuš na suhom mjestu preko zime i zaštititi ga od mraza. Tuš se mora čuvati bez smrzavanja.

Ni pod kojim okolnostima nemojte koristiti sol ili drugi antifriz.

Jamstvo

Za ostvarivanje jamstvenih zahtjeva, imajte na umu sljedeće:

- Nudimo jamstveni zahtjev za ovaj proizvod u razdoblju od 2 godine od datuma kupnje proizvoda. Tijekom tog razdoblja jamčimo da artikl koji isporučujemo nema proizvodnih i/ili materijalnih nedostataka.
- Naša jamstvena obveza ne odnosi se na nedostatke, pogreške ili štete uzrokovane nepravilnim ili nasilnim radom kupca ili trećih strana koje ne spadaju u naše područje odgovornosti.
- Isto vrijedi u slučaju nepoštivanja uputa za uporabu ili održavanje, u slučaju prekomjerne uporabe ili drugih intervencija u isporučenoj robi, kao i ako se izvrše promjene na artiklima koje smo isporučili, dijelovi se zamjenjuju ili se za tu robu koristi potrošni materijal koji ne odgovara izvornim specifikacijama.
- Isključeni su zahtjevi kupca za naknadu štete, npr. zbog neizvršenja, krivnje pri sklapanju ugovora, kršenja ugovornih sporednih obveza za posljedičnu štetu, iz delikta i drugih pravnih razloga. To se ne odnosi na odgovornost zbog nedostatka zajamčene karakteristike, zbog namjere ili grube nepažnje.
- Oštećenja od smrzavanja i mehanička oštećenja isključena su iz jamstvenog zahtjeva Imajte na umu da izvršenje jamstvenog zahtjeva zahtijeva strogo pridržavanje odgovarajućih uputa za montažu ili uputa za uporabu.

HR

Tehničke specifikacije

Maksimalni tlak vode je 3,5 bara. Tuš se ni u kojem slučaju ne smije koristiti putem dodatne pumpe ili kućnog vodovoda. Kapacitet vode: 35 L.

PL

Bezpieczeństwo

Przeczytaj uważnie niniejszą instrukcję obsługi przed użyciem produktu.

Uwaga: Temperatura wody może dochodzić do 60°C w silnym nasłonecznieniu. Aby uniknąć poparzenia, przed skorzystaniem z prysznica należy zawsze ustawić uchwyt prysznica w pozycji ZIMNY (niebieski), a następnie dostosować go do żądanej temperatury.

Woda pod prysznicem nie nadaje się do picia. Jeśli prysznic nie jest używany przez dłuższy czas, należy go całkowicie opróżnić, aby przeciwdziałać ryzyku tworzenia się zarazków.

Po skorzystaniu z prysznica (wieczorem lub w przypadku dłuższej nieobecności) ze względów bezpieczeństwa rurę dopływową należy zamknąć.

Upewnij się, że w strefie prysznica nie ma żadnych urządzeń elektrycznych ani połączeń elektrycznych.

Instrukcja montażu

Umieść prysznic w miejscu, w którym będzie on wystawiony na bezpośrednie działanie promieni słonecznych tak długo, jak to możliwe.

1 Zamontuj dolną część kolumny prysznica (2) za pomocą czterech i kołków (7) na solidnej powierzchni. Zaznacz otwory na płycie podstawowej na miejscu i wywierć otwory o głębokości 60 mm na kołki. Dokręcaj części tylko na tyle, aby prysznic stał stabilnie, ale płyta podstawowa nie była wygięta ani uszkodzona.

2 Zamontuj prysznic na stopy (6) na kolumnie prysznica (2), nie za ciasno (ręcznie) bez użycia narzędzi. Idealna pozycja to wtedy, gdy uchwyt miksera jest na górze.

3 Następnie przykręć rurę łączącą (5) do górnej części kolumny prysznicowej (1) nie za mocno (ręcznie) bez użycia narzędzi.

4 Przykręć głowicę prysznicową (4) do wygiętej rury łączącej (5), nie za mocno (ręcznie).

5 Dla łatwiejszego montażu dwóch części kolumny prysznicowej (1) (2) możesz przygotować uszczelkę (3) górnej części (1) za pomocą mydła lub podobnego smaru.

6 Podnieś górę (1) nad dolną (2) część prysznica.

7 Obróć górną (1) górę zgodnie z ruchem wskazówek zegara, tak aby obie części były mocno połączone zapięciem bagnetu. Zawór mieszający (9) i głowica prysznicowa (4) muszą być skierowane w tym samym kierunku.

8 Zamontuj zasilacz do węża (8) na prysznicu.

9 Podłącz wąż ogrodowy do adaptera i źródła wody.

10 Uchwyt mieszacza (9) jest już zainstalowany. Jeśli konieczna jest zmiana, poluzuj w dolnej części uchwytu mieszającego 1 za pomocą klucza imbusowego (nie dołączonego), aby uchwyt można było łatwo rozebrać 2. Nie odkręcaj całkowicie. Po wymianie 3 dokręć ponownie 4, nie za mocno.

11 Uszczelka (3) jest już zamontowana. Jeśli konieczna jest zmiana, obróć górną kolumnę prysznica (1) PRZECIWNIE RUCHU WSKAZÓWEK ZEGARA i podnieść ją z dolnej sekcji pryszni-

cowej. Wymień uszkodzoną uszczelkę (oznaczoną kolorem na grafice) na nową (3) i zamontuj z powrotem dwie kolumny zgodnie z opisem w 5 6 i 7.

Instrukcja obsługi

Wstępna konfiguracja prysznica

1. Otworzyć zawór mieszający (9) do pozycji "gorącej", aby po napełnieniu prysznica powietrze mogło wydostać się ze zbiornika prysznica. Jest to konieczne do wstępnego i ponownego napełnienia po opróżnieniu.
2. Włącz dopływ wody do węża ogrodowego, aby napełnić prysznic. Potrzeba około 2 – 6 minut, aby prysznic został napełniony.
3. Gdy tylko woda wypłynie z głowicy prysznicowej, zamknij zawór mieszający (9). Jeśli warunki są odpowiednie, woda pod prysznicem się nagrzeje.
4. W zależności od nasłonecznienia i temperatury zewnętrznej, prysznic potrzebuje 2-3 godzin, aby podgrzać wodę w zbiorniku.
5. Temperatura wody może osiągnąć do 60 °C w silnym świetle słonecznym. Zawsze otwieraj zawór mieszający z zimnego położenia, aby uniknąć poparzenia.

Korzystając z prysznica po raz pierwszy, powinien on działać przez kilka minut, aby usunąć zapach plastiku z prysznica.

Podgrzanie zbiornika na wodę powoduje rozszerzanie się zawartości. Pozwala to na wyciek wody z głowicy prysznicowej.

Hibernacja

1. Zamknij przyłącze wody do prysznica i odłącz wąż ogrodowy.
2. Otwórz zawór mieszający (9) i ustaw go na gorący poziom, aby zbiornik i węże były całkowicie opróżnione. Woda będzie teraz automatycznie wypływać z prysznica. To zajmuje około 2 minut. Nie dotykaj zaworu mieszającego podczas opróżniania zbiornika, bo przepływ wody zostanie przerwany.
4. Wyczyść i osusz części prysznica.
5. Ze względów technicznych pod prysznicem zawsze pozostanie niewielka ilość wody, dlatego absolutnie konieczne jest przechowywanie prysznica w suchym miejscu przez zimę i ochrona go przed mrozem. Prysznic musi być przechowywany w stanie zabezpieczonym przed mrozem.

Pod żadnym pozorem nie używaj soli ani innych środków przeciw zamarzaniu.

Gwarancja

W celu dochodzenia roszczeń gwarancyjnych należy zwrócić uwagę na następujące kwestie:

- Oferujemy roszczenie gwarancyjne na ten produkt na okres 2 lat od daty zakupu produktu. W tym okresie gwarantujemy, że dostarczony przez nas artykuł jest wolny od wad produkcyjnych i/lub materiałowych.
- Nasze zobowiązanie gwarancyjne nie obejmuje wad, błędów lub uszkodzeń spowodowanych niewłaściwą lub gwałtowną obsługą klienta lub osób trzecich, które nie należą do naszego obszaru odpowiedzialności.
- To samo dotyczy nieprzestrzegania instrukcji obsługi lub konserwacji, w przypadku nadmiernego użytkowania lub innych ingerencji w dostarczony towar, a także w przypadku zmian w dostarczonych przez nas artykułach, wymiany części lub zastosowania materiałów eksploatacyjnych do tych towarów, które nie odpowiadają pierwotnym specyfikacjom.

PL

- Roszczenia odszkodowawcze klienta, np. z tytułu niewykonania zobowiązania, winy przy zawarciu umowy, naruszenia umownych zobowiązań ubocznych za szkody następcze, z tytułu czynu niedozwolonego i innych przyczyn prawnych są wykluczone. Nie dotyczy to odpowiedzialności z tytułu braku gwarantowanej właściwości, z powodu działania umyślnego lub rażącego niedbalstwa.
- Uszkodzenia spowodowane mrozem i uszkodzenia mechaniczne są wyłączone z roszczenia gwarancyjnego Prosimy o zrozumienie, że realizacja roszczenia gwarancyjnego wymaga ścisłego przestrzegania odpowiednich instrukcji montażu lub instrukcji obsługi.

Specyfikacja techniczna

Maksymalne ciśnienie wody wynosi 3,5 bara. W żadnym wypadku prysznic nie może być obsługiwany za pomocą dodatkowej pompy lub domowego wodociągu. Pojemność wodna: 35 L.

RO

Siguranță

Citiți cu atenție acest manual de instrucțiuni înainte de a utiliza produsul.

Atenție: Temperatura apei poate ajunge până la 60°C în lumina puternică a soarelui. Pentru a evita opărirea, asigurați-vă că setați întotdeauna mânerul dușului în poziția RECE (albastru) înainte de a utiliza dușul și apoi reglați-l la temperatura dorită.

Apa de duș nu este potrivită pentru băut. Dacă nu este utilizat pentru o perioadă mai lungă de timp, dușul trebuie golit complet pentru a contracara riscul de formare a germenilor.

După utilizarea dușului (seara sau dacă sunteți plecat pentru o perioadă mai lungă de timp), conducta de admisie trebuie închisă din motive de siguranță.

Asigurați-vă că nu există aparate electrice sau conexiuni de alimentare în zona de duș.

Instrucțiuni de asamblare

Așezați dușul într-un loc în care va fi expus la lumina directă a soarelui cât mai mult timp posibil.

1 Montați partea inferioară a coloanei de duș (2) cu cele patru șuruburi și dije (7) pe o suprafață solidă. Marcați găurile plăcii de bază de pe amplasament și găuriți găuri adânci de 60 mm pentru beți. Înșurubează piesele doar atât de strâns încât dușul să stea bine în picioare, dar placa de bază să nu fie îndoită sau deteriorată.

2 Montează dușul cu picioare (6) pe coloana de duș (2), nu prea strâns (de mână) fără să folosești unelte. Poziția perfectă este când mânerul mixerului este deasupra.

3 Apoi înșurubează țeava de legătură (5) de partea superioară a coloanei de duș (1) nu prea strâns (strâns manual) fără a folosi unelte.

4 Înșurubează capul de duș (4) pe țeava de legătură îndoită (5), nu prea strâns (strâns manual).

5 Pentru o montare mai ușoară a celor două părți ale coloanei de duș (1) (2), poți pregăti garnitura (3) a părții superioare (1) cu săpun sau un lubrifiant similar.

6 Ridică partea de sus (1) peste partea de jos (2) a dușului.

7 Întoarce partea de sus (1) în sensul acelor de ceasornic astfel încât cele două părți să fie bine conectate prin închizătoarea baionetei. Supapa de amestec (9) și capul de duș (4) trebuie să fie orientate în aceeași direcție.

8 Montează adaptorul pentru furtun (8) pe duș.

9 Conectează un furtun de grădină la adaptorul pentru furtun și la alimentarea cu apă.

10 Mânerul mixerului (9) este deja instalat. Dacă este necesară o schimbare, slăbește șurubul din partea inferioară a mânerului mixerului 1 cu o cheie Allen (care nu este inclusă), astfel încât mânerul să poată fi demontat ușor 2. Nu desșurubați complet șurubul. După o înlocuire 3, strânge din nou șurubul 4, nu prea strâns.

11 Garnitura (3) este deja instalată. Dacă este necesară o schimbare, rotește secțiunea superioară a coloanei de duș (1) ÎN SENS INVERS acelor de ceasornic și ridică-o din secțiunea inferioară a coloanei de duș. Înlocuiește garnitura deteriorată (marcată în culoare în grafică) cu una nouă (3) și remontează cele două piese de coloană așa cum este descris în 5 6 și 7.

Instrucțiunile

Configurarea inițială a dușului

1. Deschideți supapa de amestecare (9) în poziția "fierbinte", astfel încât atunci când dușul este umplut, aerul să poată scăpa din rezervorul dușului. Acest lucru este necesar pentru reumplerea inițială și reumplere după golire.
2. Porniți alimentarea cu apă a furtunului de grădină pentru a umple dușul. Durează aproximativ 2 – 6 minute până când dușul este umplut.
3. De îndată ce apa iese din capul de duș, închideți supapa de amestecare (9). Dacă condițiile sunt potrivite, apa se va încălzi acum la duș.
4. În funcție de lumina soarelui și de temperatura exterioară, dușul va dura 2 - 3 ore pentru a încălzi apa din rezervor.
5. Temperatura apei poate ajunge până la 60°C în lumina puternică a soarelui. Deschideți întotdeauna supapa de amestecare din poziția rece pentru a evita opărirea.

Când utilizați dușul pentru prima dată, acesta ar trebui să funcționeze câteva minute pentru a elimina orice miros de plastic din duș.

Încălzirea rezervorului de apă determină extinderea conținutului. Acest lucru permite scurgeri de apă din capul de duș.

Hibernare

1. Închideți racordul de apă la duș și scoateți furtunul de grădină.
2. Deschide supapa de amestec (9) și setează-o pe poziția fierbinte astfel încât rezervorul și furtunurile să fie complet golite. Apa va curge automat acum din duș. Asta durează cam 2 minute. Nu mângați supapa de amestec în timp ce rezervorul este golit, altfel fluxul de apă va fi întrerupt.
3. Curățați și uscați părțile dușului.
4. Din motive tehnice, o cantitate mică de apă va rămâne întotdeauna în duș, deci este absolut necesar să păstrați dușul într-un loc uscat peste iarnă și să-l protejați de îngheț. Dușul trebuie depozitat fără îngheț.

Nu utilizați sare sau alt antigel în niciun caz.

Garanție

Pentru afirmarea cererilor de garanție, vă rugăm să rețineți următoarele:

- Oferim o cerere de garanție pentru acest produs pentru o perioadă de 2 ani de la data achiziționării produsului. În această perioadă, garantăm că articolul livrat de noi este lipsit de defecte de fabricație și/sau materiale.
- Obligația noastră de garanție nu se extinde la defecte, erori sau daune cauzate de funcționarea necorespunzătoare sau violentă a clientului sau a terților care nu aparțin zonei noastre de responsabilitate.

RO

- Același lucru este valabil și în cazul nerespectării instrucțiunilor de utilizare sau întreținere, în caz de utilizare excesivă sau alte intervenții în bunurile livrate, precum și în cazul în care se fac modificări la articolele furnizate de noi, se înlocuiesc piese sau se utilizează consumabile pentru aceste bunuri care nu corespund specificațiilor originale.
- Sunt excluse pretențiile clientului pentru daune, de exemplu din cauza neexecutării, a greșelii la încheierea contractului, a încălcării obligațiilor contractuale accesorii pentru daune indirecte, din delict și din alte motive legale. Acest lucru nu se aplică răspunderii din cauza lipsei unei caracteristici garantate, din intenție sau neglijență gravă.
- Daunele cauzate de îngheț și daunele mecanice sunt excluse din cererea de garanție Vă rugăm să înțelegeți că executarea unei cereri de garanție necesită respectarea strictă a instrucțiunilor de asamblare sau a instrucțiunilor de utilizare respective.

Specificații tehnice

Presiunea maximă a apei este de 3,5 bari. În niciun caz dușul nu trebuie acționat cu o pompă suplimentară sau cu o instalație de apă menajeră. Capacitate apă: 35 L.

DK

Sikkerhed

Læs denne brugsanvisning omhyggeligt, før du bruger produktet.

Bemærk: Vandtemperaturen kan nå op til 60°C i stærkt sollys. For at undgå skoldning skal du sørge for altid at indstille brusehåndtaget til positionen KOLD (blå), før du bruger bruseren, og derefter justere det til den ønskede temperatur.

Brusevandet er ikke egnet til at drikke. Hvis den ikke bruges i længere tid, skal bruseren tømmes helt for at modvirke risikoen for kimdannelse.

Efter brug af bruseren (om aftenen eller hvis du er væk i længere tid), skal indløbsrøret lukkes af sikkerhedsmæssige årsager.

Sørg for, at der ikke er elektriske apparater eller strømtilslutninger i brusebadet.

Monteringsvejledning

Placer dit brusebad et sted, hvor det vil blive udsat for direkte sollys så længe som muligt.

1 Monter den nederste del af bruserkolonnen (2) med de fire skruer og dyvler (7) på en solid overflade. Markér hullerne i bundpladen på stedet og bor 60 mm dybe huller til dovlene. Skru kun delene så hårdt, at bruseren står sikkert, men bundpladen ikke er bøjet eller beskadiget.

2 Monter fodbruseren (6) på brusesøjlen (2), ikke for stramt (håndfast) uden at bruge værktøj. Den perfekte position er, når mixerhåndtaget er øverst.

3 Skru derefter forbindelsesrøret (5) fast til den øverste del af brusersøjlen (1) ikke for stramt (håndstramt) uden brug af værktøj.

4 Skru brusehovedet (4) fast på det bøjede forbindelsesrør (5), ikke for stramt (håndstramt).

5 For nemmere installation af de to bruserkolonnedele (1) (2) kan du forberede pakningen (3) på den øverste del (1) med sæbe eller et lignende smøremiddel.

6 Løft toppen (1) over bunden (2) af bruseren.

7 Drej toppen (1) med uret, så de to dele er fast forbundet med bajonetlåsen. Blandingsventilen (9) og brusehovedet (4) skal pege i samme retning.

8 Monter slangeadapteren (8) på bruseren.

9 Tilslut en haveslange til slangeadapteren og vandforsyningen.

10 Rørerørshåndtaget (9) er allerede installeret. Hvis en ændring er nødvendig, løsne skruen i den nederste del af mixerhåndtaget 1 med en unbrakonøgle (ikke inkluderet), så håndtaget nemt kan skilles ad 2. Skru ikke skruen helt ud. Efter udskiftning 3 strammes skruen igen 4, ikke for stramt.

11 Pakning (3) er allerede installeret. Hvis en ændring er nødvendig, drej den øvre brusersøjlesektion (1) MOD uret og løft den fra den nederste brusersøjlesektion. Udskift den beskadigede pakning (markeret i farven i grafikken) med en ny (3) og genmonter de to kolonnedele som beskrevet i 5 6 og 7.

Brugsanvisning

Indledende opsætning af bruseren

1. Åbn blandeventilen (9) til "varm" position, så luften kan slippe ud af bruserens tank, når bruseren er fyldt. Dette er nødvendigt for første og genopfyldning efter tømning.
2. Tænd for vandforsyningen til haveslangen for at fylde bruseren. Det tager ca. 2 – 6 minutter, før bruseren er fyldt.
3. Så snart der kommer vand ud af brusehovedet, skal du lukke blandeventilen (9). Hvis forholdene er rigtige, vil vandet nu varme op i bruseren.
4. Afhængig af sollys og udetemperatur vil bruseren tage 2-3 timer at opvarme vandet i tanken.
5. Vandtemperaturen kan nå op til 60°C i stærkt sollys. Åbn altid blandeventilen fra kold position for at undgå skoldning.

Når du bruger bruseren for første gang, skal den køre i et par minutter for at få plastiklugt ud af bruseren.
Opvarmningen af vandtanken får indholdet til at udvide sig. Dette gør det muligt for vand at sive ud af brusehovedet.

Dvale

1. Luk vandtilslutningen til bruseren, og fjern haveslangen.
2. Åbn blandingsventilen (9) og sæt den til varm position, så tanken og slangerne er helt tømte. Vandet vil nu automatisk løbe ud af bruseren. Det tager cirka 2 minutter. Håndter ikke blandingsventilen, mens tanken tømmes, ellers vil vandstrømmen blive afbrudt.
3. Rengør og tør brusedelene.
4. Af tekniske årsager vil der altid være en lille mængde vand tilbage i bruseren, så det er absolut nødvendigt at opbevare bruseren på et tørt sted om vinteren og beskytte den mod frost. Bruseren skal opbevares frostfrit.

Brug under ingen omstændigheder salt eller anden frostvæske.

Garanti

For at hævde garantikrav skal du være opmærksom på følgende:

- Vi tilbyder et garantikrav for dette produkt i en periode på 2 år fra købsdatoen for produktet. I denne periode garanterer vi, at den vare, vi leverer, er fri for fabrikations- og/eller materialefejl.
- Vores garantiforpligtelse omfatter ikke defekter, fejl eller skader forårsaget af forkert eller voldelig betjening af kunden eller tredjeparter, der ikke hører under vores ansvarsområde.
- Det samme gælder i tilfælde af manglende overholdelse af betjenings- eller vedligeholdelsesvejledningen, i tilfælde af overforbrug eller andre indgreb i de leverede varer, samt hvis der foretages ændringer i artikler, der leveres af os, dele udskiftes eller der bruges forbrugsvarer til disse varer, der ikke svarer til de originale specifikationer.

DK

- Kundens erstatningskrav, f.eks. på grund af manglende opfyldelse, fejl ved kontraktens indgåelse, brud på kontraktlige accessoriske forpligtelser for følgeskader, skadevoldende handling og andre juridiske årsager er udelukket. Dette gælder ikke ansvar på grund af manglende garanteret egenskab, på grund af forsæt eller grov uagtsomhed.
- Frostskader og mekaniske skader er udelukket fra garantikravet Vær opmærksom på, at udførelsen af et garantikrav kræver nøje overholdelse af den respektive monteringsvejledning eller betjeningsvejledning.

Tekniske specifikationer

Det maksimale vandtryk er 3,5 bar. Bruseren må under ingen omstændigheder betjenes via en ekstra pumpe eller et husholdningsvandværk. Vandkapacitet: 35 L.

FI

Turvallisuus

Lue tämä käyttöohje huolellisesti ennen tuotteen käyttöä.

Huomio: Veden lämpötila voi nousta jopa 60 ° C: seen voimakkaassa auringonvalossa. Palovammojen välttämiseksi varmista, että asetat suihkukahvan aina KYLMÄÄN (sininen) asentoon ennen suihkun käyttöä ja säädät sen sitten haluttuun lämpötilaan.

Suihkuvesi ei sovellu juotavaksi. Jos suihkua ei käytetä pidempään, se on tyhjennettävä kokonaan bakteerien muodostumisen riskin torjumiseksi.

Suihkun käytön jälkeen (illalla tai jos olet poissa pidemmän aikaa) tuloputki on suljettava turvallisuussyistä.

Varmista, että suihkutilassa ei ole sähkölaitteita tai virtaliitäntöjä.

Kokoamisen ohje

Aseta suihku paikkaan, jossa se altistuu suoralle auringonvalolle mahdollisimman pitkään.

1 Kiinnitä suihkupylvään alaosa (2) neljällä ruuvilla ja tapilla (7) kiinteälle pinnalle. Merkitse pohjalevyn reiät paikalle ja poraa 60 mm syvät reiät tappeja varten. Ruuvaa osat vain niin tiukasti, että suihku seisoo tukevasti, mutta pohjalevy ei ole vääntynyt tai vaurioitunut.

2 Kiinnitä jalkasuihku (6) suihkupylvään (2) päälle, älä liian tiukasti (käsi tiiviisti) ilman työkaluja. Täydellinen asento on, kun mikserin kahva on päällä.

3 Ruuvaa sitten liitosputki (5) suihkupylvään yläosaan (1) ei liian tiukasti (käsin) ilman työkaluja.

4 Ruuvaa suihkupää (4) taivutettuun liitäntäputkeen (5), ei liian tiukalle (käsi tiukalle).

5 Helpottamaan kahden suihkupylvään osan (1) (2) asennusta varten voit valmistella yläosan (1) tiivisteen (3) saippualla tai vastaavalla voiteluaineella.

6 Nosta yläosa (1) suihkun alaosan (2) päälle.

7 Käännä yläosa (1) myötäpäivään niin, että molemmat osat ovat tiukasti kiinni pistinlukossa. Sekoitusventtiilin (9) ja suihkupään (4) on osoitettava samaan suuntaan.

8 Kiinnitä letkuadapteri (8) suihkuun.

9 Yhdistä puutarhaletku letkuadapteriin ja vesijohtoon.

10 Mikserikahva (9) on jo asennettu. Jos muutos on tarpeen, löysää ruuvia mikserin kahvan alaosasta 1 kuusiokoloavaimella (ei mukana), jotta kahva voidaan helposti purkaa 2. Älä ruuvaa ruuvia kokonaan auki. Vaihdon 3 jälkeen kiristä ruuvi uudelleen 4, ei liian tiukasti.

11 Tiiviste (3) on jo asennettu. Jos muutos on tarpeen, käännä ylempi suihkupylväsosa (1) VASTAPÄIVÄÄN ja nosta se alemmasta suihkupylväästä. Vaihda vaurioitunut tiiviste (kuvassa merkitty värillä) uuteen (3) ja asenna takaisin kaksi pylvään osaa kuten kuvauksissa 5 6 ja 7.

Käyttöohjeet

Suihkun alkuasetukset

1. Avaa sekoitusventtiili (9) "kuumaan" asentoon niin, että kun suihku on täytetty, ilma pääsee poistumaan suihkun säiliöstä. Tämä on tarpeen alku- ja täyttöä varten tyhjennyksen jälkeen.
2. Kytke puutarhaletkun vesihuolto päälle suihkun täyttämiseksi. Suihkun täyttyminen kestää noin 2-6 minuuttia.
3. Heti kun vettä tulee suihkupäästä, sulje sekoitusventtiili (9). Jos olosuhteet ovat oikeat, vesi lämpenee nyt suihkussa.
4. Auringonvalosta ja ulkolämpötilasta riippuen suihku kestää 2 - 3 tuntia veden lämmittämiseen säiliössä.
5. Veden lämpötila voi nousta jopa 60 ° C: seen voimakkaassa auringonvalossa. Avaa sekoitusventtiili aina kylmästä asennosta palovammojen välttämiseksi.

Kun käytät suihkua ensimmäistä kertaa, sen tulisi käydä muutama minuutti, jotta muovin haju poistuu suihkusta.
Vesisäiliön lämmitys aiheuttaa sisällön laajenemisen. Tämä mahdollistaa veden vuotamisen suihkupäästä.

Horros

1. Sulje vesiliitäntä suihkuun ja poista puutarhaletku.
2. Avaa sekoitusventtiili (9) ja aseta se kuumalle asentoon, jotta säiliö ja letkut ovat täysin tyhjennettyjä. Vesi virtaa nyt automaattisesti ulos suihkusta. Tämä vie noin 2 minuuttia. Älä käsittele sekoitusventtiiliä säiliön tyhjentämisen aikana, muuten veden virtaus keskeytyy.
3. Puhdista ja kuivaa suihkuosat.
4. Teknisistä syistä suihkuun jää aina pieni määrä vettä, joten on ehdottoman välttämätöntä pitää suihku kuivassa paikassa talven yli ja suojata sitä pakkaselta. Suihku on säilytettävä pakkasettomana.

Älä käytä suolaa tai muuta pakkasnestettä missään olosuhteissa.

Takuu

Takuuvaatimusten esittämisessä huomioi seuraavat seikat:

- Tarjoamme tälle tuotteelle takuuvaatimuksen 2 vuoden ajan tuotteen ostopäivästä. Tänä aikana takaamme, että toimittamassamme tuotteessa ei ole valmistus- ja/tai materiaalivirheitä.
- Takuuvelvollisuutemme ei kata vikoja, virheitä tai vahinkoja, jotka johtuvat asiakkaan tai vastuualueeseemme kuulumattomien kolmansien osapuolten virheellisestä tai väkivaltaisesta toiminnasta.
- Sama pätee, jos käyttö- tai huolto-ohjeita ei noudateta, jos toimitettuja tavaroita käytetään liikaa tai niihin puututaan muulla tavoin ja jos toimittamiimme tuotteisiin tehdään muutoksia, näihin tavaroihin vaihdetaan osia tai käytetään kulutustarvikkeita, jotka eivät vastaa alkuperäisiä eritelmiä.
- Asiakkaan vahingonkorvausvaatimukset, jotka johtuvat esimerkiksi laiminlyönnistä, virheestä sopimuksen tekemisessä, sopimusvelvoitteiden rikkomisesta välillisistä vahingoista, oikeuden-

FI

loukkauksesta ja muista oikeudellisista syistä, suljetaan pois. Tämä ei koske vastuuta, joka johtuu perustellun ominaisuuden puuttumisesta, tahallisuudesta tai törkeästä huolimattomuudesta.

- Pakkasvauriot ja mekaaniset vauriot eivät kuulu takuuvaatimuksen piiriin Huomaa, että takuuvaatimuksen täyttäminen edellyttää vastaavien asennus- tai käyttöohjeiden tiukkaa noudattamista.

Tekniset

Suurin vedenpaine on 3,5 bar. Suihkua ei saa missään tapauksessa käyttää lisäpumpun tai käyttövesilaitoksen kautta. Vesitilavuus: 35 L.

SE

Säkerhet

Läs denna bruksanvisning noggrant innan du använder produkten.

Observera: Vattentemperaturen kan nå upp till 60°C i starkt solljus. För att undvika skållning, se till att alltid ställa duschhandtaget i läge KALLT (blått) innan du använder duschen och justera det sedan till önskad temperatur.

Duschvattnet är inte lämpligt att dricka. Om duschen inte används under en längre tid bör den tömmas helt för att motverka risken för bakteriebildning.

Efter att ha använt duschen (på kvällen eller om du är borta en längre tid) bör inloppsröret stängas av säkerhetsskäl.

Se till att det inte finns några elektriska apparater eller strömanslutningar i duschutrymmet.

Monteringsanvisning

Placera din dusch på en plats där den kommer att utsättas för direkt solljus så länge som möjligt.

1 Montera den nedre delen av duschkolonnen (2) med de fyra skruvarna och pluggarna (7) på en solid yta. Markera hålen i basplattan på platsen och borra 60 mm djupa hål för pinnarna. Skruva bara fast delarna så hårt att duschen står stadigt men att bottenplatan inte är böjd eller skadad.

2 Montera fotduschen (6) på duschkolonnen (2), inte för hårt (handtätt) utan verktyg. Den perfekta positionen är när mixerhandtaget är ovanpå.

3 Skruva sedan fast anslutningsröret (5) i den övre delen av duschkolonnen (1) inte för hårt (handtätt) utan att använda verktyg.

4 Skruva fast duschmunstycket (4) på det böjda anslutningsröret (5), inte för hårt (handtätt).

5 För enklare installation av de två duschkolonnedelarna (1) (2) kan du förbereda packningen (3) på den övre delen (1) med tvål eller liknande smörjmedel.

6 Lyft toppen (1) över botten (2) av duschen.

7 Vrid toppen (1) medurs så att de två delarna är ordentligt sammanlänkade med bajonett-spännet. Blandningsventilen (9) och duschmunstycket (4) måste peka i samma riktning.

8 Montera slangadaptern (8) på duschen.

9 Koppla en trädgårdsslang till slangadaptern och vattentillförseln.

10 Mixerhandtaget (9) är redan installerat. Om en ändring behövs, lossa skruven i den nedre delen av blandarhandtaget med en insexnyckel (ej medföljande) så att handtaget enkelt

kan demonteras 2. Skruva inte loss skruven helt. Efter ett byte 3, dra åt skruven igen 4, inte för hårt.

11 Packning (3) är redan installerad. Om en förändring är nödvändig, vrid den övre duschkolonnesektionen (1) MOTURS och lyft den från den nedre duschkolonnen. Byt ut den skadade packningen (markerad i färg i grafiken) mot en ny (3) och installera de två pelardelarna igen enligt beskrivningen i 5 6 och 7.

Bruksanvisning

Initial installation av duschen

1. Öppna blandningsventilen (9) till läget "varm" så att luften kan komma ut från duschens tank när duschen är fylld. Detta är nödvändigt för initial och påfyllning efter tömning.
2. Slå på vattentillförseln till trädgårdsslangen för att fylla duschen. Det tar ca 2 – 6 minuter innan duschen är fylld.
3. Så snart vatten kommer ut ur duschhuvudet, stäng blandningsventilen (9). Om förhållandena är de rätta kommer vattnet nu att värmas upp i duschen.
4. Beroende på solljus och utomhustemperatur tar duschen 2 - 3 timmar att värma vattnet i tanken.
5. Vattentemperaturen kan nå upp till 60 °C i starkt solljus. Öppna alltid blandningsventilen från kallt läge för att undvika skållning.

När du använder duschen för första gången bör den gå i några minuter för att få ut eventuell plastlukt ur duschen.

Uppvärmningen av vattentanken gör att innehållet expanderar. Detta gör att vatten kan läcka ut ur duschhuvudet.

Vinterdvala

1. Stäng vattenanslutningen till duschen och ta bort trädgårdsslangen.
2. Öppna blandningsventilen (9) och ställ in den i varmt läge så att tanken och slangarna är helt tomma. Vattnet kommer nu automatiskt att rinna ut ur duschen. Det tar ungefär 2 minuter. Hantera inte blandningsventilen medan tanken töms, annars avbryts vattenflödet.
3. Rengör och torka duschdelarna.
4. Av tekniska skäl kommer en liten mängd vatten alltid att finnas kvar i duschen, så det är absolut nödvändigt att förvara duschen på en torr plats över vintern och skydda den från frost. Duschen ska förvaras frostfritt.

Använd inte salt eller annat frostskyddsmedel under några omständigheter.

Garanti

Observera följande för att hävda garantianspråk:

- Vi erbjuder ett garantianspråk för denna produkt under en period av 2 år från inköpsdatumet av produkten. Under denna period garanterar vi att den artikel som levereras av oss är fri från tillverknings- och/eller materialfel.
- Vårt garantiåtagande omfattar inte defekter, fel eller skador som orsakats av felaktig eller våldsam användning av kunden eller tredje part som inte tillhör vårt ansvarsområde.
- Detsamma gäller i händelse av bristande efterlevnad av bruks- eller underhållsinstruktionerna, vid överanvändning eller andra ingrepp i de levererade varorna, samt om ändringar görs i

SE

artiklar som levererats av oss, delar byts ut eller förbrukningsvaror används för dessa varor som inte motsvarar de ursprungliga specifikationerna.

- Kundens anspråk på skador, t.ex. på grund av bristande prestation, fel vid avtalets ingående, brott mot avtalsenliga sidoskyldigheter för följdskador, från skadestånd och andra rättsliga skäl är uteslutna. Detta gäller inte ansvar på grund av avsaknad av en berättigad egenskap, på grund av uppsåt eller grov vårdslöshet.
- Frostskador och mekaniska skador är undantagna från garantianspråket Observera att genomförandet av ett garantianspråk kräver strikt efterlevnad av respektive monteringsanvisning eller bruksanvisning.

Tekniska specifikationer

Det maximala vattentrycket är 3,5 bar. Duschen får under inga omständigheter drivas via en extra pump eller ett hushållsvattenverk. Vattenkapacitet: 35 L.

SR

Безбедносне инструкције

Пре употребе производа пажљиво прочитајте ово упутство за употребу.

Пажња: Температура воде може достићи и до 60 ° Ц на јаком сунцу. Да бисте избегли опекотине, обавезно увек подесите ручицу за туширање на хладну (плаву) позицију пре употребе туша, а затим је подесите на жељену температуру.

Вода за туширање није погодна за пиће. Ако се не користи дужи временски период, туш треба потпуно испразнити како би се сузбио ризик од стварања клица.

Након употребе туша (увече или ако сте одсутни дужи временски период), улазну цев треба затворити из безбедносних разлога.

Уверите се да нема електричних уређаја или прикључака за напајање у туш кабини.

Упутства за инсталацију

Поставите туш на место где ће бити изложен директној сунчевој светлости што је дуже могуће.

1 Монтирајте доњи део стуба туш кабине (2) са четири вијка и мозгова (7) на чврсту површину. Означите рупе на основној плочи на градилишту и избушите рупе дубине 60 мм за типле. Завијте делове само тако чврсто да туш стоји сигурно, али основна плоча није савијена или оштећена.

2 Монтирајте ножни туш (6) на стуб туша (2), не превише чврсто (ручно) без употребе алата. Савршена позиција је када је ручка миксера на врху.

3 Затим причврстите прикључну цев (5) на горњи део стуба за туширање (1) не превише чврсто (ручно) без употребе алата.

4 Завијте главу туша (4) на савијену спојну цев (5), не превише чврсто (ручно).

5 За лакшу уградњу два дела туш стуба (1) (2), можете припремити заптивку (3) горњег дела (1) сапуном или сличним мазивом.

6 Подигните врх (1) преко дна (2) туша.

7 Окрените врх (1) у смеру казаљке на сату тако да су два дела чврсто повезана бајонетном копчом. Вентил за мешање (9) и туш глава (4) морају бити усмерени у истом правцу.

8 Монтирајте адаптер за црево (8) на туш.

9 Спојите баштенско црево на адаптер за црево и довод воде.

10 Ручка миксера (9) је већ инсталирана. Ако је потребна промена, отпустите вијак у доњем делу ручке миксера 1 помоћу имбус кључа (није укључен) тако да се ручка може лако демонтирати 2. Не одврните вијак у потпуности. Након замене 3, поново затегните вијак 4, не превише чврсто.

11 Заптивка (3) је већ инсталирана. Ако је потребна промена, окрените горњи део туш колоне (1) у смеру супротном од казаљке на сату и подигните га из доњег дела туш колоне. Замените оштећену заптивку (означену у боји на графици) новом (3) и поново инсталирајте два дела колоне као што је описано у 5 6 и 7.

Упутство за употребу

Иницијално подешавање туша

1. Отворите вентил за мешање (9) у положај "врућe" тако да када се туш напуни, ваздух може да изађе из резервоара туша. Ово је потребно за почетно и пуњење након пражњења.
2. Укључите довод воде у башти црева да бисте напунили туш. Потребно је око 2 – 6 минута док се туш не напуни.
3. Чим вода изађе из главе туша, затворите вентил за мешање (9). Ако су услови у праву, вода ће се сада загрејати под тушем.
4. У зависности од сунчеве светлости и спољашње температуре, туш треба 2 - 3 сата да загреје воду у резервоару.
5. Температура воде може достићи и до 60 ° Ц на јаком сунцу. Увек отворите вентил за мешање из хладног положаја како бисте избегли опекотине.

Када користите туш по први пут, требало би да ради неколико минута да бисте добили било какав мирис пластике из туша.

Загревање резервоара за воду узрокује ширење садржаја. Ово омогућава да вода цури из главе туша.

Презимљавање

1. Затворите прикључак за воду са тушем и уклоните баштенско црево.
2. Отворите вентил за мешање (9) и подесите га у врући положај тако да се резервоар и црева потпуно испразне. Вода ће сада аутоматски истећи из туша. Ово траје око 2 минута. Не рукујте вентилом за мешање док се резервоар празни, иначе ће проток воде бити прекинут.
3. Очистите и осушите делове туша.
4. Из техничких разлога, мала количина воде ће увек остати под тушем, тако да је апсолутно неопходно држати туш на сувом месту током зиме и заштитити га од мраза. Туш се мора чувати без смрзавања.

Ни под којим околностима немојте користити со или други антифриз.

Гаранција

За тврдњу о гаранцијским захтевима, имајте на уму следеће:

- Нудимо гаранцију за овај производ у периоду од 2 године од дана куповине производа. Током овог периода, гарантујемо да је артикл који смо испоручили без производних и / или материјалних недостатака.

- Наша обавеза гаранције не односи се на недостатке, грешке или штете проузроковане неправилним или насилним радом купца или трећих лица која не припадају нашој зони одговорности.
- Исто важи и у случају непоштовања упутстава за употребу или одржавање, прекомерне употребе или других сметњи у испорученој роби, као и ако се изврше измене на артиклима које смо испоручили, замене делови или се за ту робу користи потрошни материјал који не одговара оригиналним спецификацијама.
- Искључени су захтеви купца за накнаду штете, нпр. због неизвршења, кривице при закључењу уговора, кршења уговорних помоћних обавеза за последичне штете, из деликта и других правних разлога. Ово се не односи на одговорност због недостатка оправдане карактеристике, због намере или грубе непажње.
- Оштећења од смрзавања и механичка оштећења искључена су из гаранцијског захтева Имајте на уму да извршење гаранцијског захтева стриктно придржавање одговарајућих упутстава за монтажу или упутства за употребу.

Техничке спецификације

Максимални притисак воде је 3,5 бара. Ни под којим околностима не би требало да се туш управља преко додатне пумпе или домаћег водовода. Капацитет воде: 35 Л.

CF Group Deutschland GmbH

Bahnhofstraße 68 · 73240 Wendlingen · GERMANY
Tel.: +49 7024 4048 666
www.cf.group/deutschland · service.de@cf.group

(AT) Chemoform Austria GmbH · Tragösser Straße 109 · 8600 Bruck an der Mur · Austria
Tel. +43 3862 81390 · info-austria@chemoform.com

(CH) Neogard AG · Industriestrasse 783 · CH-5728 Gontenschwil · Switzerland
Tel. +41 62 767 00 50 · info@neogard.ch

(IT) Pet Tribe srl · Vicolo Chiodo 5 · I-37138 Verona · Italy
Tel. +39 045 8101566 · Fax +39 045 8101630 · info@pettribe.com · www.pettribe.it

(FR) (ES) Aqualux · 287 Avenue de la Massane · 13210 Saint Rémy de Provence · France
Tel : +33 978 03 02 60 · sav@aqualux.com · www.aqualux.com

(NL) (BE) ALPC · Icarus 11 · NL-8448 CJ Heerenveen · Netherlands · Tel. +31 513 41 28 12
aftersales@alpc.nl · www.alpc.nl

(SE) (NO) (DK) Chemoform Scandinavia AB · C/O Tysk - Svenska Handelskammaren · Box 27 104
102 52 Stockholm · Sweden · Tel. +46 (0) 8 55 92 20 55 · Fax +46 (0) 8 55 80 28 29
chemoform.scandinavia@chemoform.com · www.chemoform.se

(FI) Horisont Enterprises Ltd Oy · Malminkartanonkuja 4 · FI-00390 Helsinki · Finland
Tel. +358 (0)9 6866 720 · office@horisontenterprises.fi · www.horisontenterprises.fi

(CZ) (SK) CF GROUP CZ & SK s.r.o · Jesenická 372 · 252 44 Psáry - Dolní Jirčany · Czech Republic
Tel. +420 777 705 656 · info@cf-group.cz · www.cf-group.cz

(RO) Chemoform Romania SRL · Strada Garii No 714R · RO-137090 Ciocanesti, Judetul Dambovita ·
Romania · Tel. 004 021 242 05 94 · Fax 004 021 242 00 61
office@chemoform.ro · www.chemoform.ro

(PL) Chemoform Polska Sp. z o.o. · ul. Gacka 1 · PL-41 218 Sosnowiec · Poland
Tel. +48 32 297 71 38 · Fax +48 32 291 97 07 · info@chemoform.pl · www.chemoform.pl

(RU) OOO "Chemoform" · per. Pyzhevskiy, d.5, str.1, pom 1/ floor 2, room part 45 · RUS-119017 Moskau
Russia · Tel.: +7 495 980 80 22 · info@chemoform.ru · www.chemoform.ru

(LT) UAB Horticom · Zirmunu g. 66 · Vilnius LT-09131 · Lithuania
Tel: +370 5 27 37 026 · Fax: +370 5 27 22 902 · vilnius@horticom.lt · www.horticom.lt

(EE) Horticom OÜ · Loomäe tee 11 · Rae tehnopark · EE-75306 Lehmja, Rae Vald Harjumaa · Estonia
Tel: +372 65 12 950 · Fax: +372 65 12 970 · info@horticom.ee · www.horticom.ee

(GB) Certikin International Ltd · Unit 4, Tungsten Park · Witney / Oxon OX29 0AX · Great Britain
Tel. +44 (0) 1993 777 200 · Fax +44 (0) 1993 778 620 · enquiries@certikin.co.uk · www.certikin.co.uk

(SI) (HR) CF Group Adria d.o.o. · Kolodvorska ulica b.s 25a · 2310 Slovenska Bistrica · Slovenia
Tel. +38 628 050 430 · info@stotinka.si

a brand by

